FRONT PRINT

MEASUREMENTS

8.66 in * 10.62 in

220 mm * 270 mm

GAMING MOUSE PAD / ALFOMBRILLA PARA RATÓN

KRIEG 1051

MOD. YSS-MP1051N

Yeman

USER MANUAL

MANUAL DE USUARIO

1 **Measures** / Medidas
19.68 x 13 x 0.11 in
500 x 330 x 3 mm

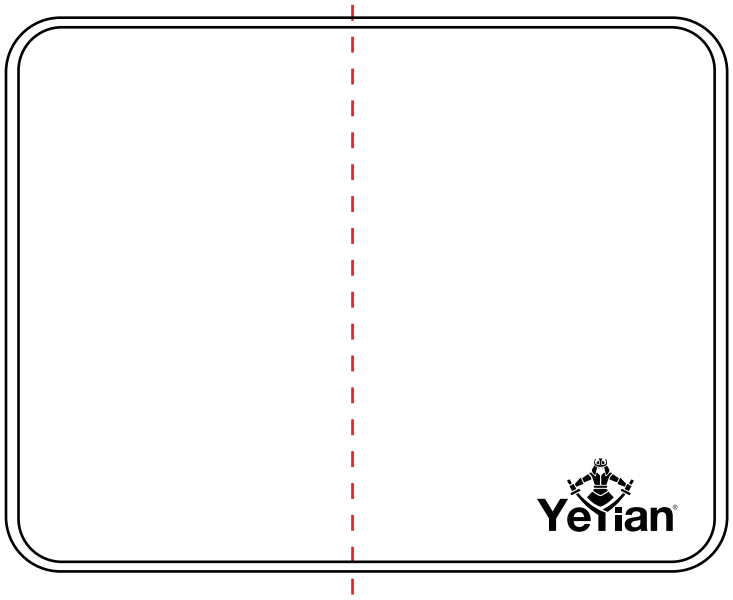

2 **Non-slip rubber base**
Base texturizada anti-deslizante

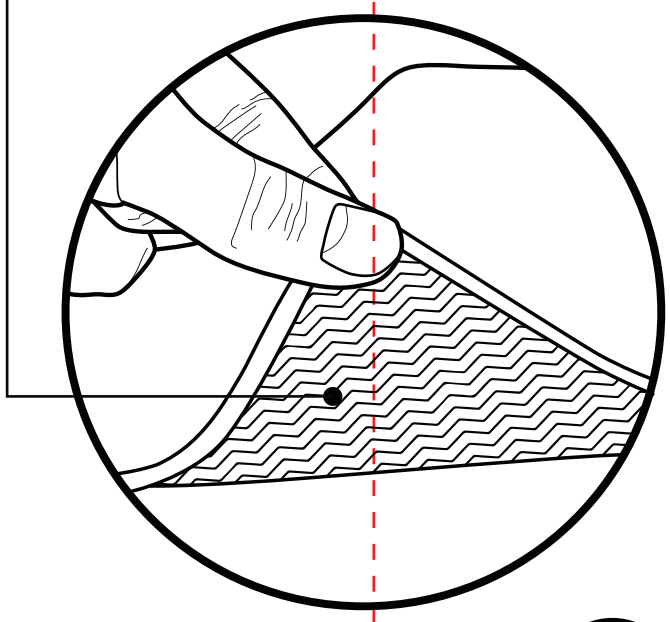

3 **Stitched edge around the pad**
Borde cosido alrededor de la alfombrilla

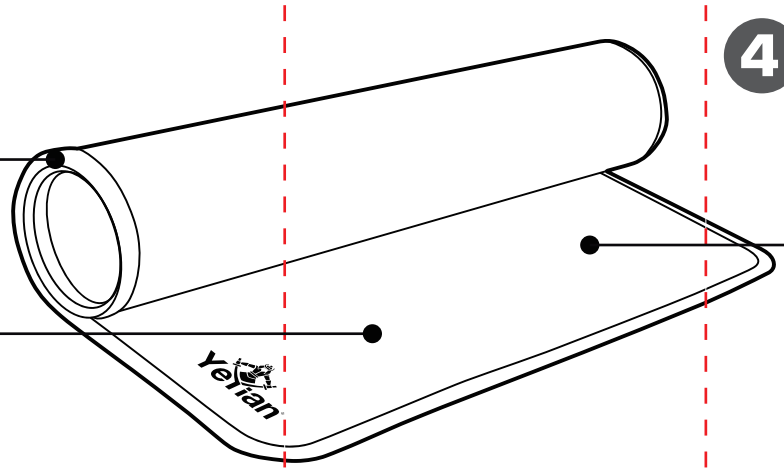

4 **Water resistant**
Resistente al agua

5 **Ultra-smooth surface**
Superficie ultra fluida