GRAN DISEÑO PARA JUGADORES

KRIEG

SERIE 1051

ALFOMBRILLA GAMING

MODELO: YSS-MP1051N

Guión Corto

Con un diseño deslizante rápidamente sin obstáculos, proporcionará una superficie estable para su ratón, haciendo un deslizado perfecto.

Dimensiones

Esta alfombrilla para ratón mide 500 x 330 x 3mm, perfecto para tu escritorio.

Tipo de Material

Base de la alfombrilla antideslizante, parte superior ultra suave de precisión.

Características adicionales

Resistente a las salpicaduras, costuras laterales que añaden durabilidad.

Garantía

US 12 | MX 12 | ESP 24

KRIEG 1051

ALFOMBRILLA PARA RATÓN GAMING

RESISTENTE
AL AGUA

DISEÑO TEXTURIZADO
ANTIDESLIZANTE

TAMAÑO
500X330X3 MM

CARACTERÌSTICAS	
Tamaño	500 x 360 x 3 mm
Material	Caucho sintético en la base y material textil de alta resolución en la cubierta
Rematado con costuras	Todo el exterior de la alfombrilla
Resistente	Agua
Material en la base	Diseño texturizado antiderrapante
Garantía	US 12| MX12| ESP 24
EAN 13	7503030358910

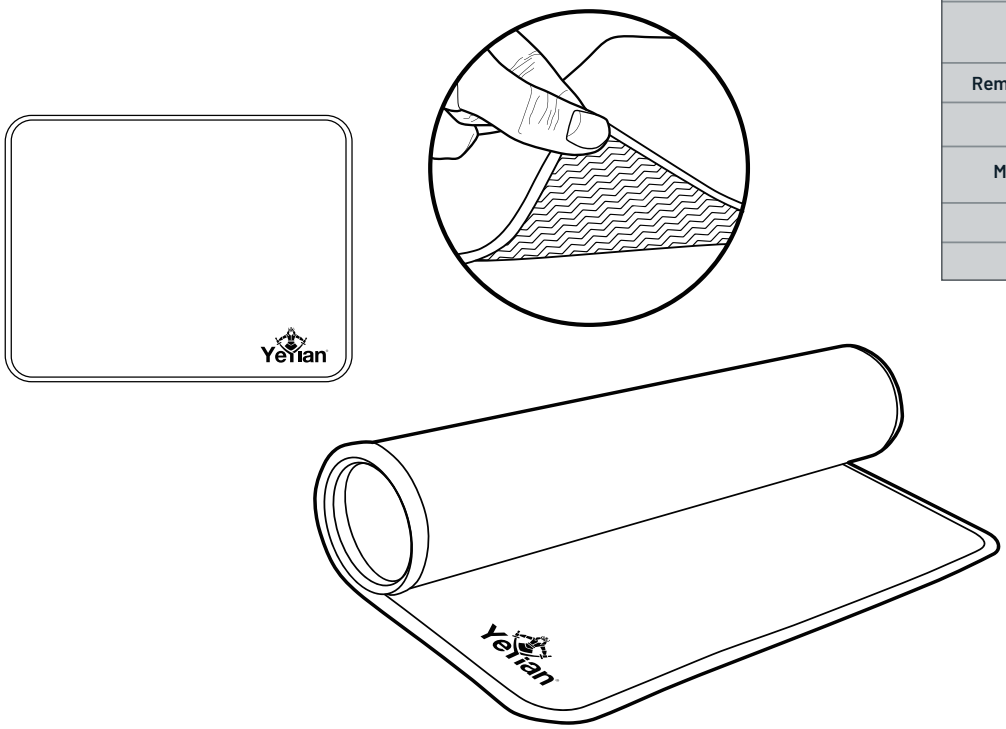

Siempre lea el manual antes de usar el producto.
Sujeta a cambios para mejorar el producto sin previo aviso.

Modelo: YSS-MP1051N
Color: Negro
Hecho en China

USA: www.yeyian.us | MX: www.yeyian.mx | ES: www.yeyian.es