FRONT PRINT
MEASUREMENTS
220*270mm

GAMING MOUSE PAD / ALFOMBRILLA PARA RATÓN

KRIEG 1037

MOD. YSS-MP1037N

USER MANUAL
MANUAL DE USUARIO

1 **Measures** / Medidas
14.17 x 11 x 0.11 in
360 x 280 x 3 mm

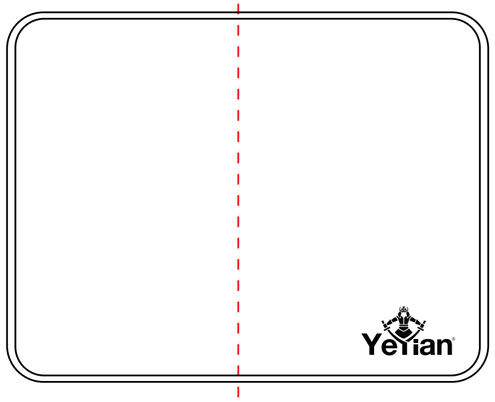

2 **Non-slip rubber base**
Base texturizada anti-deslizante

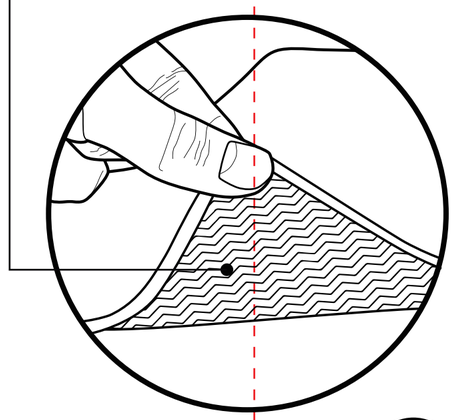

3 **Stitched edge around the pad**
Borde cosido alrededor de la alfombrilla

4 **Water resistant**
Resistente al agua

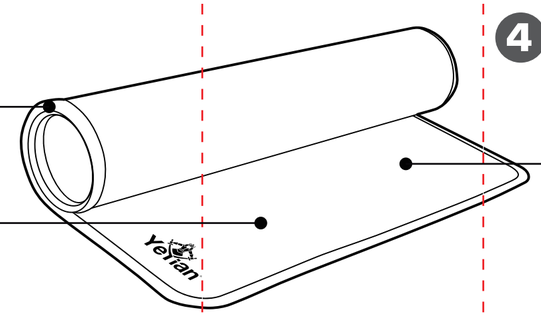

5 **Ultra-smooth surface**
Superficie ultra fluida