# RETRACTABLE GREEN SCREEN

# PANTALLA VERDE PLEGABLE

# WELCOME TO YEYIAN
## A NEW LEVEL OF WORLD GAMING

You're one of the millions of gamers. You can be the socially engaged, the sport fun, the explorer, the soldier, the builder or the strategist. All require sobrenatural reflexes, powerful machines, consistency and a strong tolerance for suffering hundreds of defeats at the hands of other players before the fun kicks in. But there is something unique required in a game, disruptive and exciting; a moment that allows you to control what happens next; the millisecond you feel intimidated, the move that will set you apart from the rest. Your decision in that moment, your confidence, your passion, and your determination to win, will take you to the monumental Victory.

Choose big, don't settle and always keep going.

***Be part of the game.***

Thank you for choosing us and welcome to our family.

Registering your products, you can enjoy exclusive news, contest, and giveaways.

**USA: www.yeyian.us | MX: www.yeyian.mx | ES: www.yeyian.es**

---

## PRODUCT REGISTRATION

**Information** and releases

**Promotions** and updates

**Giveaways** and gifts

# BIENVENIDO A YEYIAN
## UN NUEVO ESTÁNDAR EN GAMING DE NIVEL MUNDIAL

Eres uno de los millones de jugadores. Puedes ser él socialmente comprometido, él deportista divertido, él explorador, él soldado, el constructor o él estratega. Todos requieren reflejos sobrenaturales, máquinas poderosas, consistencia y una fuerte tolerancia a sufrir cientos de derrotas a manos de otros jugadores antes de que comience la diversión. Pero hay algo único que se requiere en un juego, disruptivo y emocionante; un momento que te permite controlar lo que sucede a continuación; el milisegundo en el que te sientes intimidado, en el cual harás el movimiento que te diferenciará del resto. Tu decisión en ese momento, tu confianza, tu pasión, y tu determinación de vencer, te llevará a la monumental Victoria.

Elige grande, no te conformes y siempre sigue adelante.

***Únete al juego.***

Gracias por elegirnos y bienvenido a nuestra familia.
Al registrar tus productos, podrás disfrutar de noticias exclusivas, concursos y obsequios.

**USA: www.yeyian.us | MX: www.yeyian.mx | ES: www.yeyian.es**

---

## REGISTRO DE PRODUCTO

**Información** y lanzamientos

**Promociones** y actualizaciónes

**Giveaways** y regalos

# SAFETY INSTRUCTIONS/ INSTRUCCIÓNES DE SEGURIDAD

**1. Ensure that the screen is used on a solid and level surface. Do not fold the screen as it may cause crease.**
**2. Keep the product from heating, humid or fire sources.**
**3. If the product is used outdoors, remember to take it down when on wind or rainy days.**
**4. Never use the product outdoors in bad weather and never place the product outdoors overnight.**
**5. When unfolding or folding the screen, exercise caution to avoid risk of pinching hands.**

1. Asegúrese de que la pantalla se utilice sobre una superficie sólida y nivelada. No doble la pantalla, ya que podría arrugarse.
2. Mantenga el producto alejado de fuentes de calor, humedad o fuego.
3. Si el producto se usa al aire libre, recuerde quitarlo cuando haya viento o días de lluvia.
4. Nunca use el producto al aire libre con mal tiempo y nunca coloque el producto al aire libre durante la noche.
5. Al desplegar o plegar la pantalla, tenga cuidado para evitar el riesgo de machucarse las manos.

## SPECIFICATIONS / ESPECIFICACIÓNES

| | |
|---|---|
| Screen Measurements/ Medidas de la pantalla | 50 x 76 inches / 127 x195 cm |
| Total Measurements | 52 x 78 inches / 134 x 200 cm |

## PACKAGING CONTENT / CONTENIDO DEL EMPAQUE

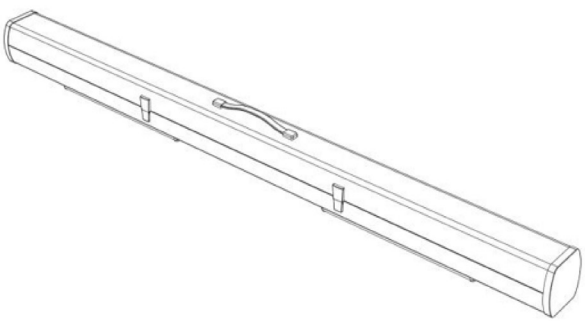

| | |
|---|---|
| Screen / Pantalla | x1 |
| Digital Warranty / Garantía Digital | x1 |

# OPERATION INSTRUCTIONS / INTRUCCIÓNES DE USO

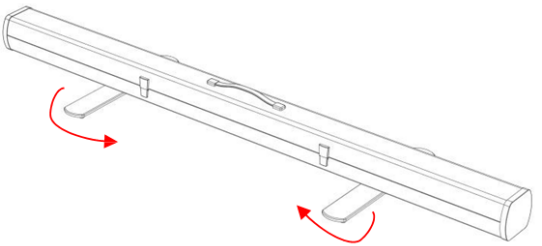

**Swivel the legs out as shown /** Gire los soportes hacia afuera como se muestra

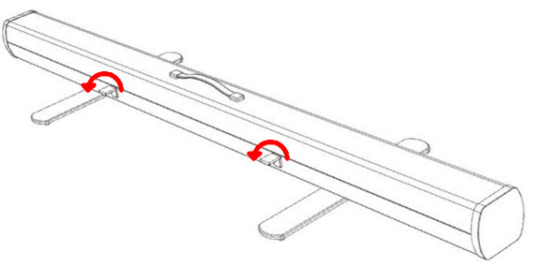

**Unlock the buckles as shown /** Libere los seguros como se muestra

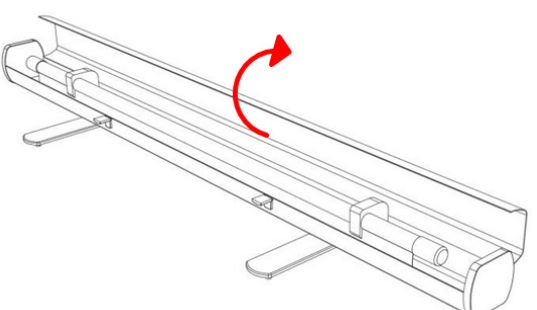

**Open up the lid as shown /** Abra la tapa como se muestra

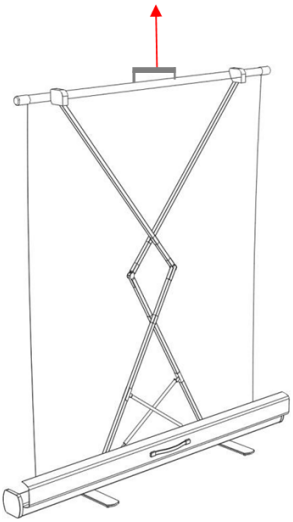

**Hold the screen on the top and pull it up to the most /** Sostenga la pantalla de la parte superior y tire de ella al máximo

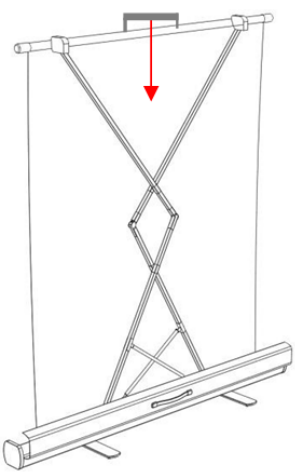

**Hold the screen on the top and pull it down to retract it /** Sostenga la pantalla en la parte superior y tire de ella hacia abajo para retraerla.

Distributed by / Distribuido por:
Vadeto Group

USA
10065 Via de la Amistad A1, San
Diego, CA 92154
Tel. +1 (888).499.8103
www.yeyian.us

MÉXICO
Calz. José Guadalupe Gallo #8490-A
Col. Agua Blanca Industrial, Zapopan, Jalisco,
México
C.P. 45235 Tel. +52.33.1078.3404
www.yeyian.mx

ESPAÑA
CL Manuel Tovar N° 16 ,
28034 Madrid, España
Tel. +34.911.764.633
www.yeyian.es