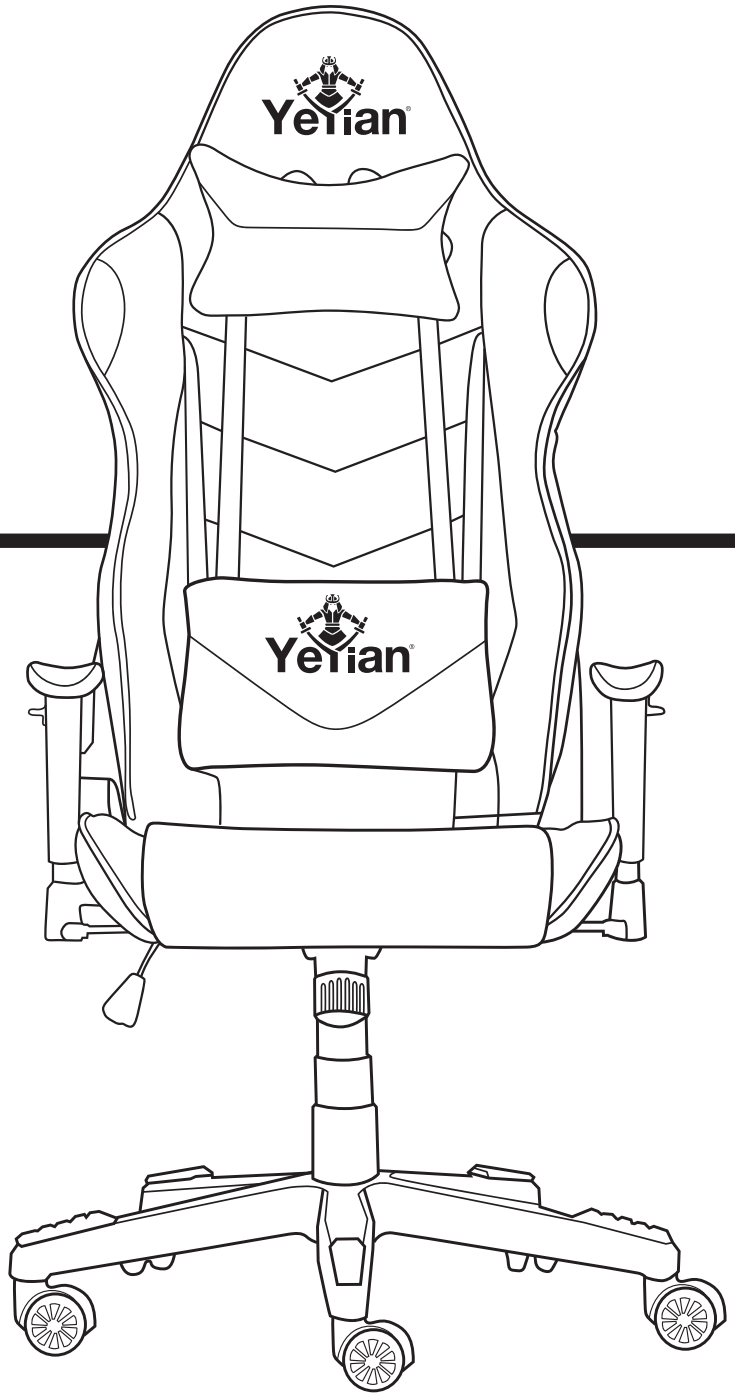


Yeman®

GAMING CHAIR **MOD. YAR-9863A (YSGC1150A)**

# CADIRA 1150

# MANUAL DE USUARIO

## USER'S MANUAL

# ESPECIFICACIONES
SPECIFICATIONS

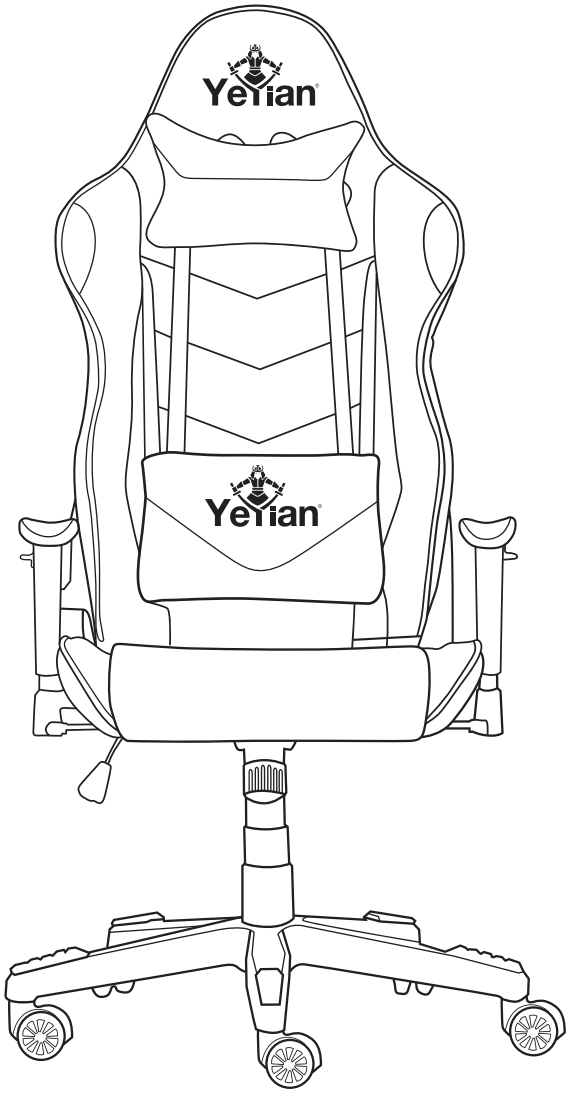


GAMING CHAIR **MOD. YAR-9863A (YSGC1150A)**

# CADIRA 1150

| ESPECIFICACIONES / SPECIFICATIONS | |
|---|---|
| Tamaño del Producto<br>Product Size | 1350 mm * 540 mm * 675 mm (Tamaño de Silla)<br>53.15 in * 21.26 in * 26.57 in (Chair Size)<br>870 mm * 650 mm * 310 mm (Tamaño de Embalaje)<br>34.25 in * 25.60 in * 12.20 in (Packaging Size) |
| Material del Producto<br>Product Material | Poliuretano, Armazón Metálico de 1.5 mm, Nylon<br>Polyurethane, 1.5 mm Metal Frame, Nylon |
| Adicionales<br>Additional | Descansabrazos / Cojín Lumbar / Descanza Cabeza<br>Armrest / Lumbar Cushion / Head Rest |
| Diseño<br>Design | Ergonómico<br>Ergonomic |
| Mecanismo<br>Mechanism | Mariposa<br>Butterfly |
| Piston<br>Piston | Gas Clase 4<br>Class 4 Gas |
| Capacidad de Peso<br>Weight Capacity | Soporta hasta 150 kg<br>Supports up to 330 lbs |
| Peso<br>Weight | 19 kg<br>41.88 lbs |

# PIEZAS
PIECES

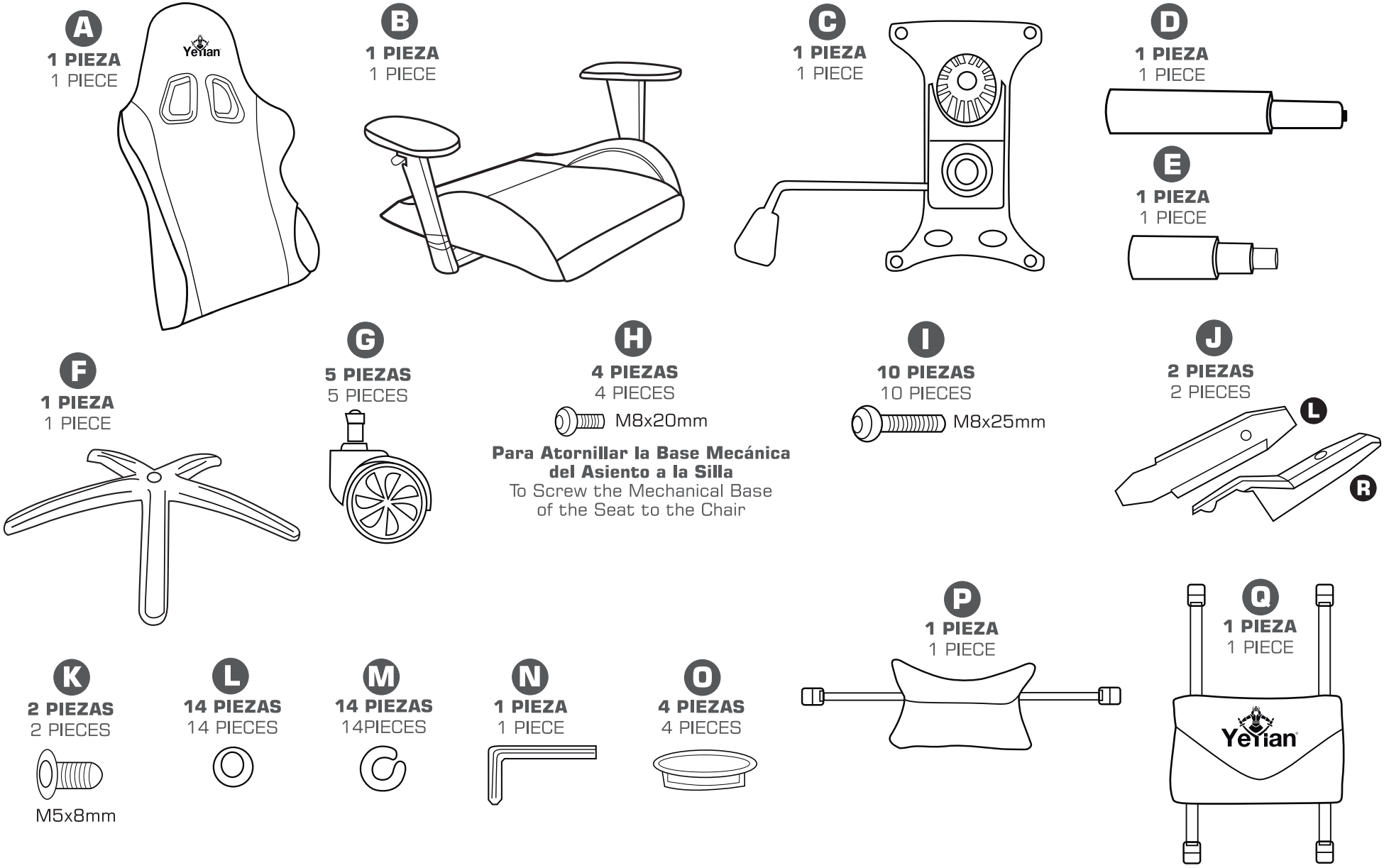
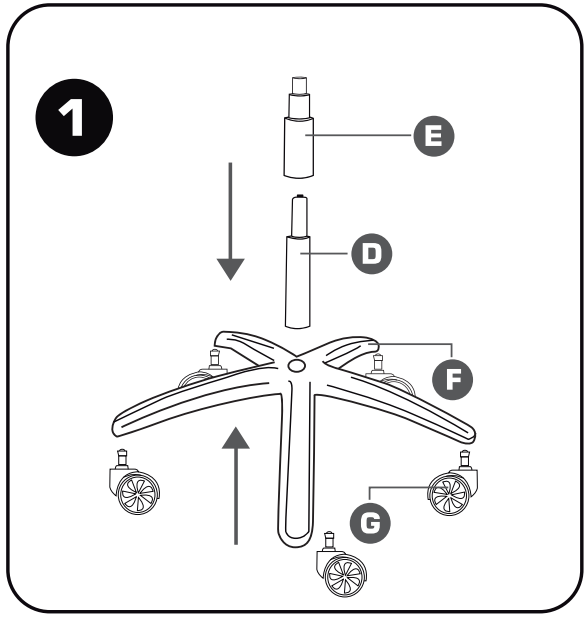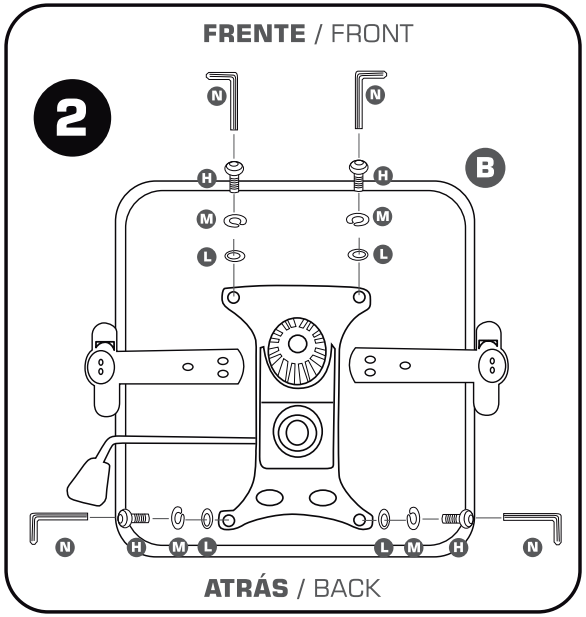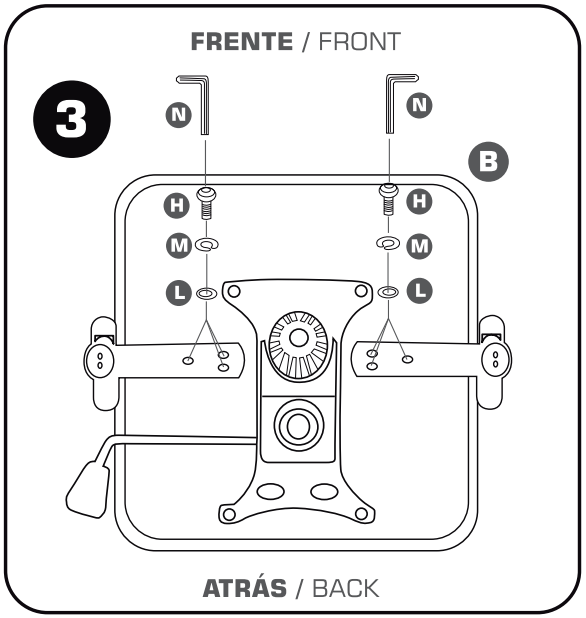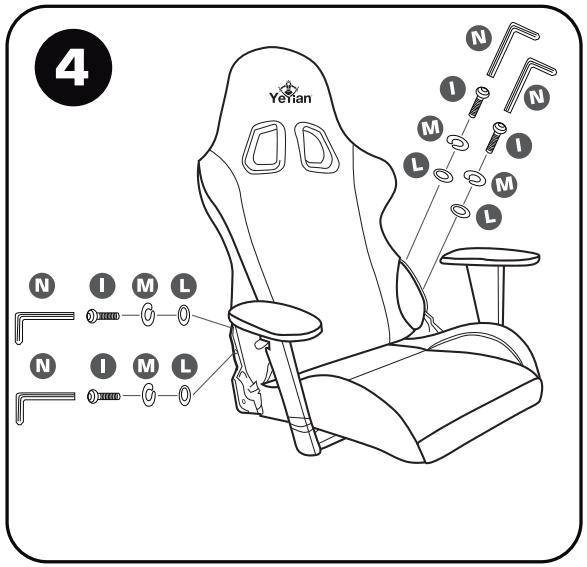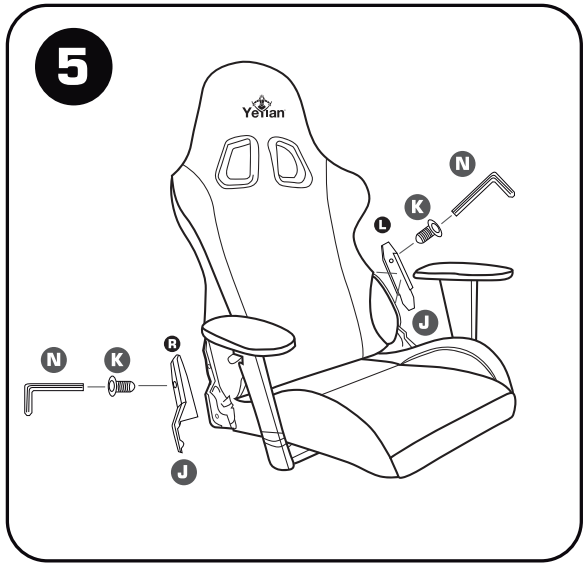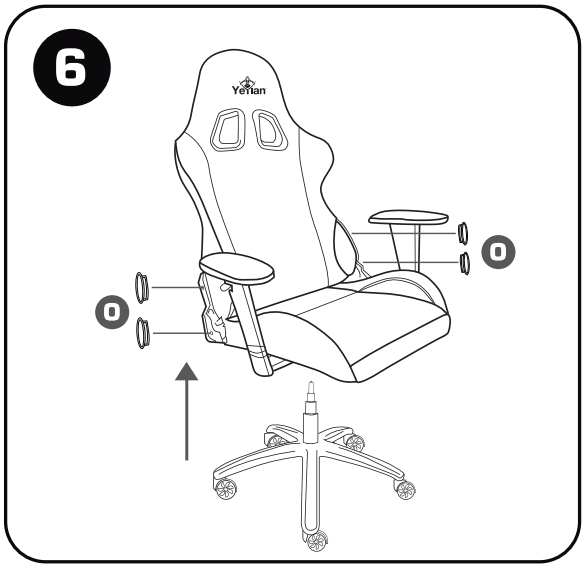
# INSTALACIÓN
## INSTALLATION