Yeyian

DISEÑADO
PARA VERDADEROS
STREAMERS

AGILE NL

MICRÓFONO CARDIOIDE PARA STREAMING

- MICRÓFONO CARDIOIDE
- CONEXIÓN USB
- CONTROL DE GANANCIA
- CONTROLES DE AJUSTE
- KIT COMPLETO
- MONITOREO EN TIEMPO REAL

COLORES DISPONIBLES

NEGRO

BLANCO

PERFECTO PARA USAR EN DIFERENTES ESCENARIOS

MICRÓFONO CONDENSADOR CON EXCELENTE CALIDAD DE SONIDO

Obtén el sonido perfecto que necesitas con este kit de micrófono de uso fácil, el cual fue diseñado por gamers como tú.

MICRÓFONO CARDIOIDE CON POCO RUIDO AMBIENTAL

Este micrófono solo capta sonido desde el frente, con poca recepción de sonido de los lados y ninguna recepción por detrás, lo cual efectivamente elimina el ruido de fondo al momento de grabar.

Amplia respuesta de frecuencia de 80 Hz a 20000 kHz y sensibilidad de sonido óptima.

Claridad y detalle con calidad de difusión.

KIT DE MICRÓFONO PLUG-AND-PLAY FÁCIL DE USAR

Conexión USB Tipo C.

Sin instalación de driver necesaria.

No se necesita instalación de controladores.

Sonido de auriculares alta potencia con sonido cristalino y sin latencia.

Puede utilizarse en computadoras, laptops y teléfonos celulares. Compatible con Windows y sistemas iOS.

FUNCIONA CON LAPTOPS, DESKTOPS Y CELULARES

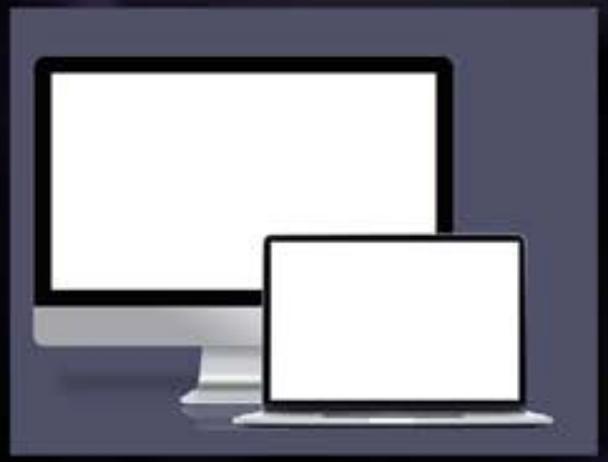

CABLE USB-A HACIA USB-C

DOBLE SALIDA DE AUDIO Y PUERTO USB

CONTROLES DE VOLUMEN, GANANCIA Y SILENCIO

La ganancia del micrófono aumenta la amplitud de la señal del micrófono.

El micrófono condensador USB proporciona una frecuencia de respuesta de 80Hz a 20000Hz y sensibilidad de sonido optimizada para podcasts, streaming, grabaciones o locución.

BOTÓN DE SILENCIO

Silencia la señal del micrófono.

CONTROL DE GANANCIA

Ajusta el nivel de la entrada del micrófono.

CONTROL DE VOLUMEN

Incrementa o disminuye el volumen del micrófono.

SOPORTE FUERTE Y ABRAZADERA DURADERA

El brazo de tijera te ayuda a ajustar el micrófono a tu posición preferida para obtener un sonido claro. Puede ajustarse en cualquier ángulo y altura de acuerdo a tus necesidades para un mejor sonido; su diseño plegable lo hace fácil de almacenar.

Tanto el brazo del soporte y la abrazadera fueron mejorados para mayor durabilidad.

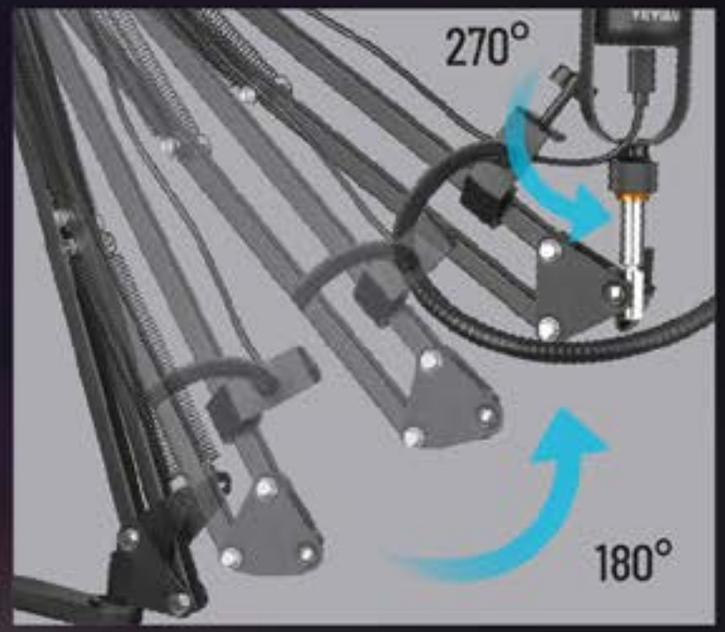

TECNOLOGIA DE TEJIDO MICROSCÓPICO

El filtro anti soplo incorporado bloquea las ráfagas de aire; estas ráfagas son detenidas fácilmente para entregarte grabaciones de alta calidad. Filtra ruidos desagradables, lo que permite al micrófono captar voces con claridad.

El filtro de esponja puede reducir la interferencia del viento y grabar voz de forma más clara, ya sea que grabes en un estudio o en casa.

La esponja de la cubierta del micrófono protege de manera efectiva a tu micrófono del polvo y la saliva, lo que reduce interferencia.

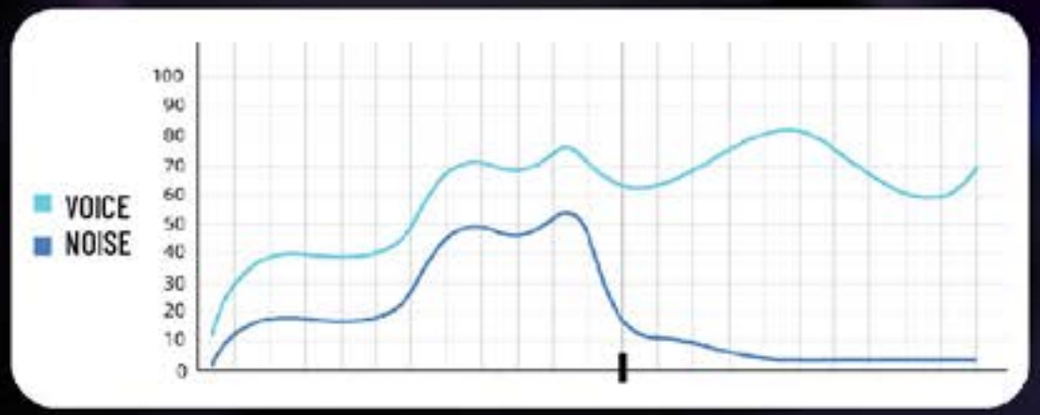

REDUCCIÓN DE RUIDO Y CORRECIÓN DE VOZ MEJORADA

FILTRO ANTI SOPLO

VIBRACIONES EXTERNAS Y RUIDO MÍNIMOS

El micrófono incluye una base de hierro fundido construida de forma sólida la cual puede soportar el micrófono con estabilidad. Puede reducir de manera efectiva el ruido por vibraciones no deseadas o consonantes oclusivas y permite que el micrófono sea más estable, y el tornillo de montaje lo hace fácil de armar. También lo proporciona con inclinación y giro para que fácilmente puedas encontrar tu posición ideal de acuerdo a tus necesidades.

AGILE NL

MICRÓFONO CARDIODE PARA STREAMING

EL KIT INCLUYE:

Micrófono para streaming

Soporte de tijera

Abrazadera para mesa

Filtro anti soplo

Filtro de esponja

Cable USB-A a USB-C

Base para escritorio

Clip para filtro anti soplo

AGILE NL

MICRÓFONO CARDIODE PARA STREAMING

ESPECIFICACIONES	
Modelo	YSA-UCHQ-01 (NEGRO) – YSA-UCHQ-02 (BLANCO)
Patrón Polar	Cardioide
Sensibilidad	-33±2dB (1.5V, 680K Ω,0dB=1V/Pa, 1KHZ)
Frecuencia de Respuesta	80Hz-20000Hz
Impedancia	< 68Ω
Relación Señal/Ruido	> 68 dB
Nivel de Presión Sonora Máx.	110 dB
Tasa de Muestreo	192 KHZ / 24 Bits
Conexión	USB/ A hacia C
EAN	7503033057254 (NEGRO) – 7503033057452 (BLANCO)

	YEYIAN AGILE BLANCO	YEYIAN AGILE NEGRO	YEYIAN AGILE NL BLANCO	YEYIAN AGILE NL NEGRO
TIPO	Cardioide	Cardioide	Cardioide	Cardioide
Sensibilidad (dB)	-33±3dB (1.5V,680KΩ;0dB=1V/Pa,1KHZ)	-33±3dB (1.5V,680KΩ;0dB=1V/Pa,1KHZ)	-33±3dB (1.5V,680KΩ;0dB=1V/Pa,1KHZ)	-33±3dB (1.5V,680KΩ;0dB=1V/Pa,1KHZ)
Frecuencia de Respuesta	100Hz-18000Hz	100Hz-18000Hz	80Hz-20000Hz	80Hz-20000Hz
Impedancia (ohms)	90dB	90dB	68dB	68dB
NPS Máximo	125dB	125dB	110dB	110dB
Frecuencia de Muestreo	24Bit/192KHZ	24Bit/192KHZ	24Bit/192KHZ	24Bit/192KHZ
Accesorios Incluidos	Filtro Antisoplo, Soporte con Brazo, Filtro Esponja, Cable de audio, Clip	Filtro Antisoplo, Soporte con Brazo, Filtro Esponja, Cable de audio, Clip	Filtro Antisoplo, Soporte con Brazo, Filtro Esponja, Cable de audio, Clip	Filtro Antisoplo, Soporte con Brazo, Filtro Esponja, Cable de audio, Clip
Dimensiones	17.32" x 8.07" x 3.54" pulgadas	17.32" x 8.07" x 3.54" pulgadas	17.32" x 8.07" x 3.54" pulgadas	17.32" x 8.07" x 3.54" pulgadas
Peso	3.52 lbs	3.52 lbs	3.52 lbs	3.52 lbs