GAMING EN LA VIDA REAL

Ve como tus programas de televisión, películas, y juegos saltan de la pantalla a la vida real.

ODRAZ 4K

MONITOR GAMER PLANO 32"

RESOLUCIÓN UHD 3840X2160

1000:1 RELACIÓN DE CONTRASTE

TIEMPO DE RESPUESTA

60 HZ

FRECUENCIA DE ACTUALIZACIÓN

PRESENTACIÓN COMPLETA DE COLORES

Experimenta gameplay fluido, sin tearing, con poco parpadeo y poca latencia hecho fácil con **NVIDIA G-SYNC** y **AMD FreeSync**.

La compensación por FPS bajos se encarga de que cada fotograma continúe al siguiente sin de forma fluida y elimine cualquier desenfoque por movimiento y ghosting de la imagen.

ELIMINA EL TEARING, DIFUMINADO Y DESENFOQUE

SOPORTA AMD FreeSync

SOPORTA NVIDIA G-SYNC

TECNOLOGÍA AMD FREESYNC

Mejora tus FPS y reduce latencia. Obtén el mayor FPS posible y la imagen más fluida posible a través de la tecnología **AMD FreeSync**, sin importar cuál sea tu equipo.

Ya sea que estés en una carrera a través de explosiones o derrapando en esquinas bajo la lluvia, despídete del tearing y el lag y deja a tus oponentes mordiendo el polvo uniformemente renderizado.

FRAGMENTACIÓN

SEGMENTACIÓN

AMD FreeSync

MÁXIMO CUIDADO VISUAL

El modo *Low Blue Light* combinada con la tecnología anti parpadeos de **YEYIAN** que otorga colores nítidos y vibrantes desde cualquier ángulo prevendrán problemas de fatiga visual por uso prolongado del monitor.

De ahora en adelante tu productividad jamás se verá afectada después de un largo periodo de gaming y lectura.

Diseñado específicamente para la reproducción de colores más fiel y la gradación más fluida jamás imaginada.

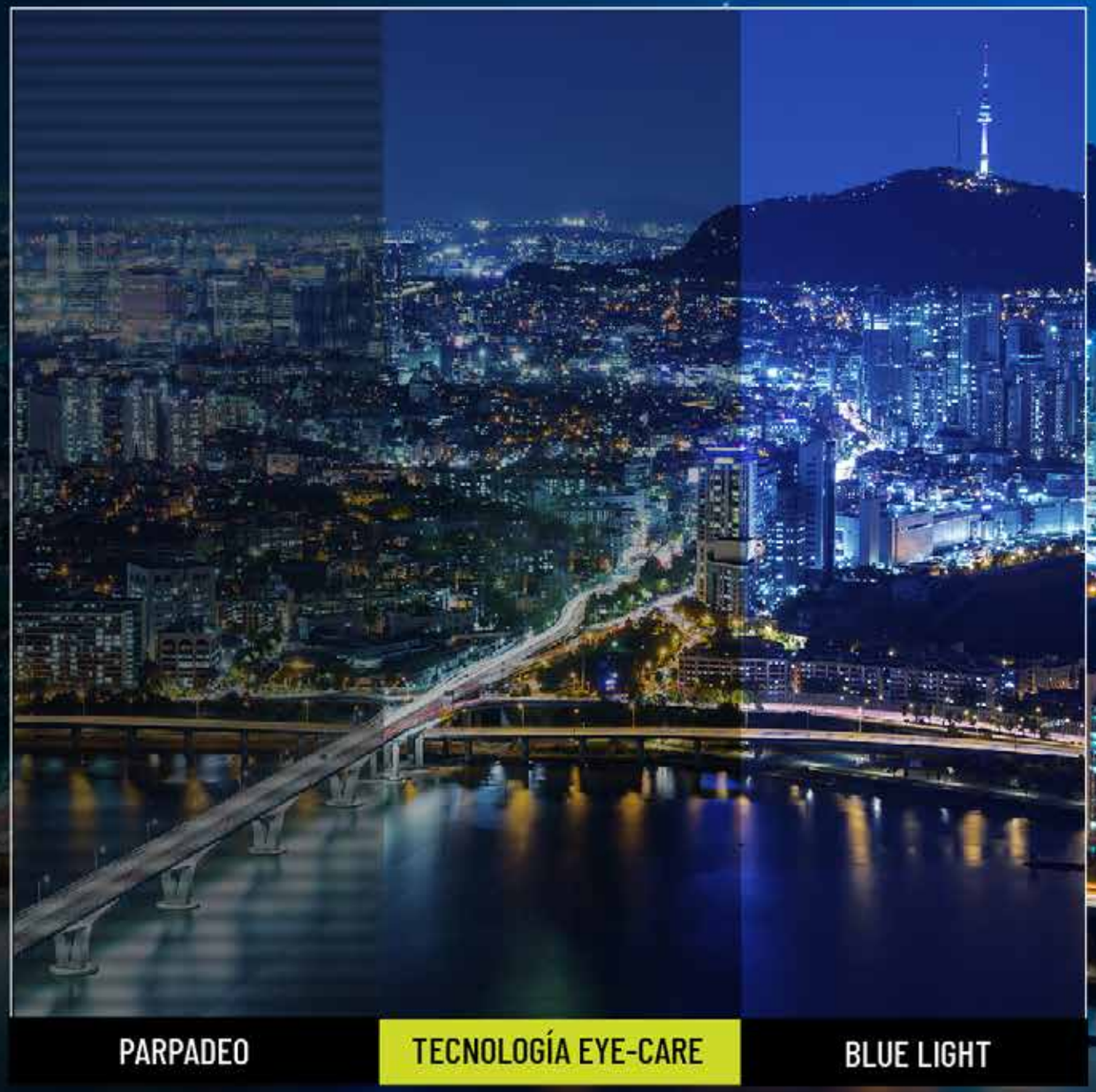

ÁNGULO DE VISIÓN DE 178°

PLACA IPS

VS

ÁNGULO DE VISIÓN DE 178°

PLACA VA

LO MEJOR EN TECNOLOGÍA IPS

Este monitor incluye tecnología IPS de vanguardia para entregarte una experiencia de visión mejorada en un ángulo de 178° a 178°.

Las placas IPS garantizan la mejor calidad de imagen posible sin importar desde qué ángulo las veas, junto con los mejores colores más vibrantes.

Los tiempos de respuesta del monitor bajos son indispensables para cualquier gamer,

y con la tecnología IPS podrás experimentar tiempos de respuesta tan bajos como 1ms, junto con frecuencias de actualización rápidas.

TIPO DE PLACA	VA	IPS
TIEMPO DE RESPUESTA	4-5 ms	1-2 ms
COLOR	Bueno	Mejor
ÁNGULO DE VISIÓN	178/178	178/178

CONECTIVIDAD FLEXIBLE

Con 1x **Display Port**, 2x **HDMI**, 1x **USB** y una **salida de audio** de 3.5mm, tienes la flexibilidad para conectar todos los dispositivos que necesites.

PRESENTACIÓN ABSOLUTA DE COLORES

Detecta las impresionantes y sutiles variaciones de colores con brillantez de 350 cd/m2 para la reproducción del más impresionante espectro de colores.

Visualización ultra clara de 10.6 mil millones de colores con HDR completo y colores vivos y certeros desde cualquier ángulo con una cobertura del 99% de la gama de colores sRGB, específicamente diseñada para la reproducción de color más fidedigna con la gradación más fluida jamás imaginada.

YEYIAN RGB

GAMA DE COLORES RGB

HDR COLOR SPACE HDR READY

1.06 MIL MILLONES DE COLORES

DISEÑO ELEGANTE Y SIN MARCOS

Diseñado con fervor y construido para ser la plataforma de gaming con el menor espacio desperdiciado en tu monitor. Con su diseño ergonómico, los equipos de multipantalla se verán sin espacios entre cada monitor conectado.

Si buscas el monitor perfecto para tu equipo multipantallas, ¡ya no busques más!

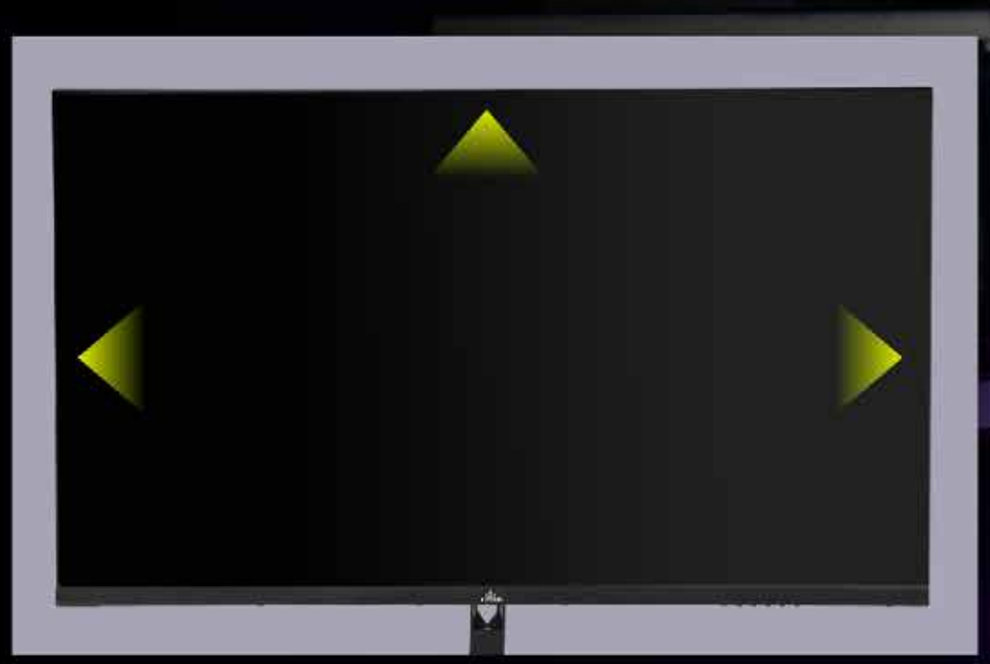

3 LADOS SIN BORDES

BOCINAS INTEGRADAS ESTÉREO

Sus bocinas integradas estéreo te garantizan sesiones de gaming perfectas y una experiencia con audio que no tomará espacio extra en tu escritorio. Una colorida luz LED ilumina la cubierta trasera del monitor, con un diseño único y moderno.

ODRAZ 4K

MONITOR GAMER PLANO 32" / YMG-4K32-01

LA CAJA INCLUYE:

Monitor

Base de Monitor

Cable HDMI

Fuente de Energía

Cable de Energía

MEDIDAS DIMENSIONALES

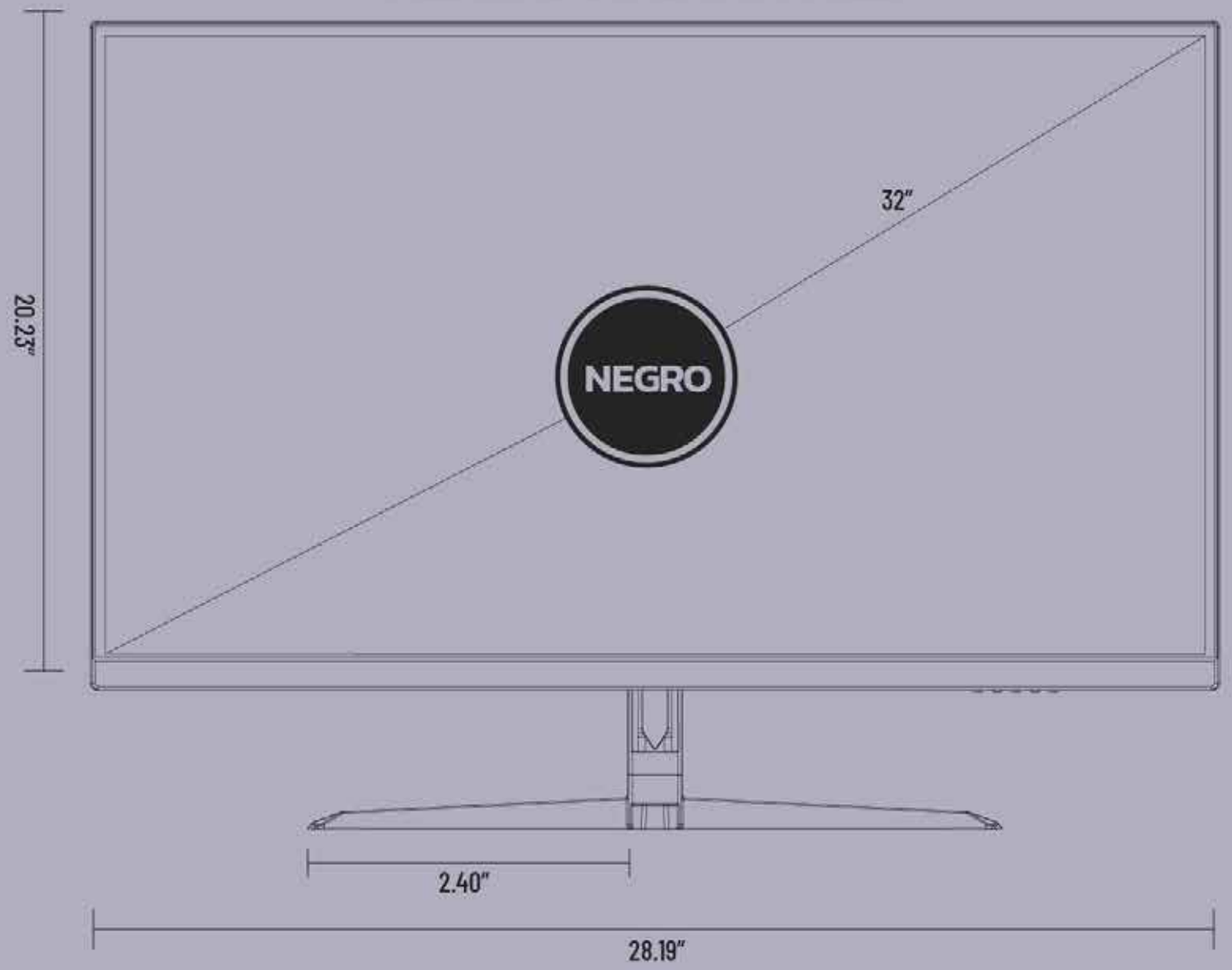

ODRAZ4K

MONITOR GAMER PLANO 32" / YMG-4K32-01

ESPECIFICACIONES	
Número de Modelo	YMG-4K32-01
Tipo de Pantalla	Sin bordes
Tamaño de Pantalla	32 pulgadas
Resolución de Aspecto	16:9
Resolución Máxima	4K (3840 x 2160)
Frecuencia de Actualización	60 Hz
Visualización de Colores	1.06 mil millones
Ángulo de visión H	178°/178°
Tipo de Iluminación	LED Backlight
Brillantez	350cd/m²
Relación de Contraste	1000:1
Response time	4ms
Tipo de Placa	IPS
Dimensiones	L: 28.19" x W:0.66" X H: 20.2"

Entradas	EUSB*1, HDMI*2, DP*1 (3.5mm)
Voltaje de entrada del monitor	24Vcc 2.7A
Consumo de Energía Máx.	55W
Consumo en Reserva	<0.5W
Voltaje	24Vcc 2.7A
Tipo de Adaptador de Energía	DC
Longitud de Cable de Energía	4.94 pies
Certificaciones	CE,FCC, RoHS, NOM
Peso del Monitor	15.3 Lb
Montaje	VESA 100x100mm
Tipo de Corriente	Adaptador: AC, Monitor: DC
Frecuencia	50/60Hz
Adaptador de Entrada de Voltaje	100-240Vca~50/60Hz 1.5A
EAN	7503035006489