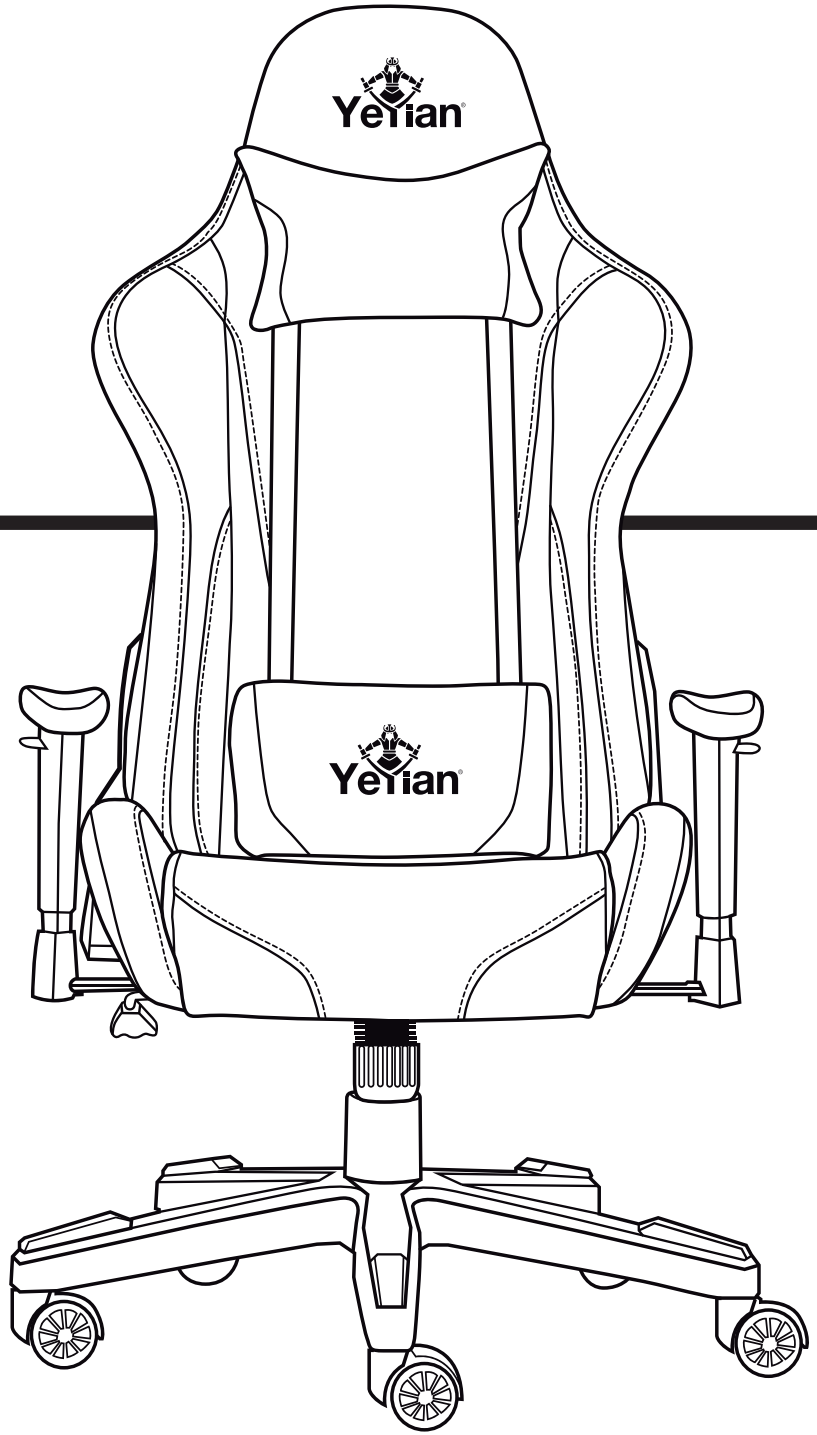

Yeffian®

GAMING CHAIR **MOD.YFRW-042920**

RYUJI WHITE

SERIES 2500

USER'S MANUAL

MANUAL DE USUARIO

ERGONOMIC
DESIGN
DISEÑO ERGONÓMICO

BUTTERFLY
MECHANISM
MECANISMO MARIPOSA

SUPPORTS UP TO
330lbs
SOPORTA HASTA 150kg

SPECIFICATIONS
ESPECIFICACIONES

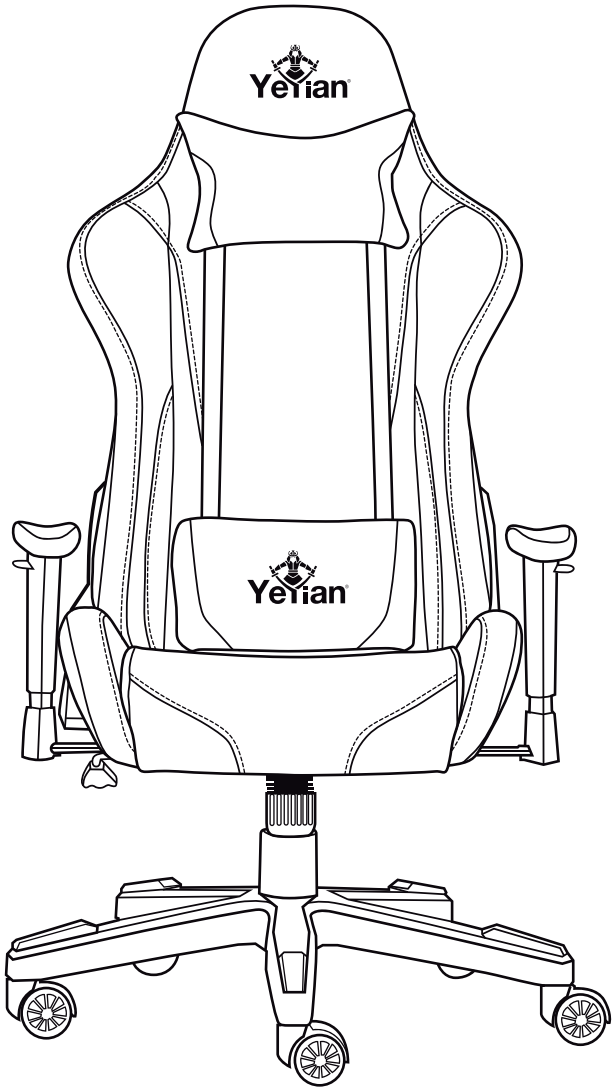

GAMING CHAIR **MOD.YFRW-042920**

RYUJI WHITE

SERIES 2500

SPECIFICATIONS / ESPECIFICACIONES	
Product Size Tamaño del Producto	**32.68 in * 25.60 in * 12.60 in (Packaging Size)** **53.15 in * 21.26 in * 26.57 in (Chair Size)** 830 mm * 650 mm * 320 mm (Tamaño de Embalaje) 1350 mm * 540 mm * 675 mm (Tamaño de Silla)
Product Material Material del Producto	**Polyurethane, 1.5 mm Metal Frame, Nylon** Poliuretano, Armazón Metálico de 1.5 mm, Nylon
Additional Adicionales	**Armrest / Lumbar Cushion / Cervical Cushion** Descansabrazos / Cojín Lumbar / Cojín Cervical
Design Diseño	**Ergonomic** Ergonómico
Mechanism Mecanismo	**Butterfly** Mariposa
Piston Piston	**Class 4 Gas** Gas Clase 4
Weight Capacity Capacidad de Peso	**Supports up to 330 lbs** Soporta hasta 150 kg
Weight Peso	**48.8 lbs** 19 kg

PIECES
PIEZAS

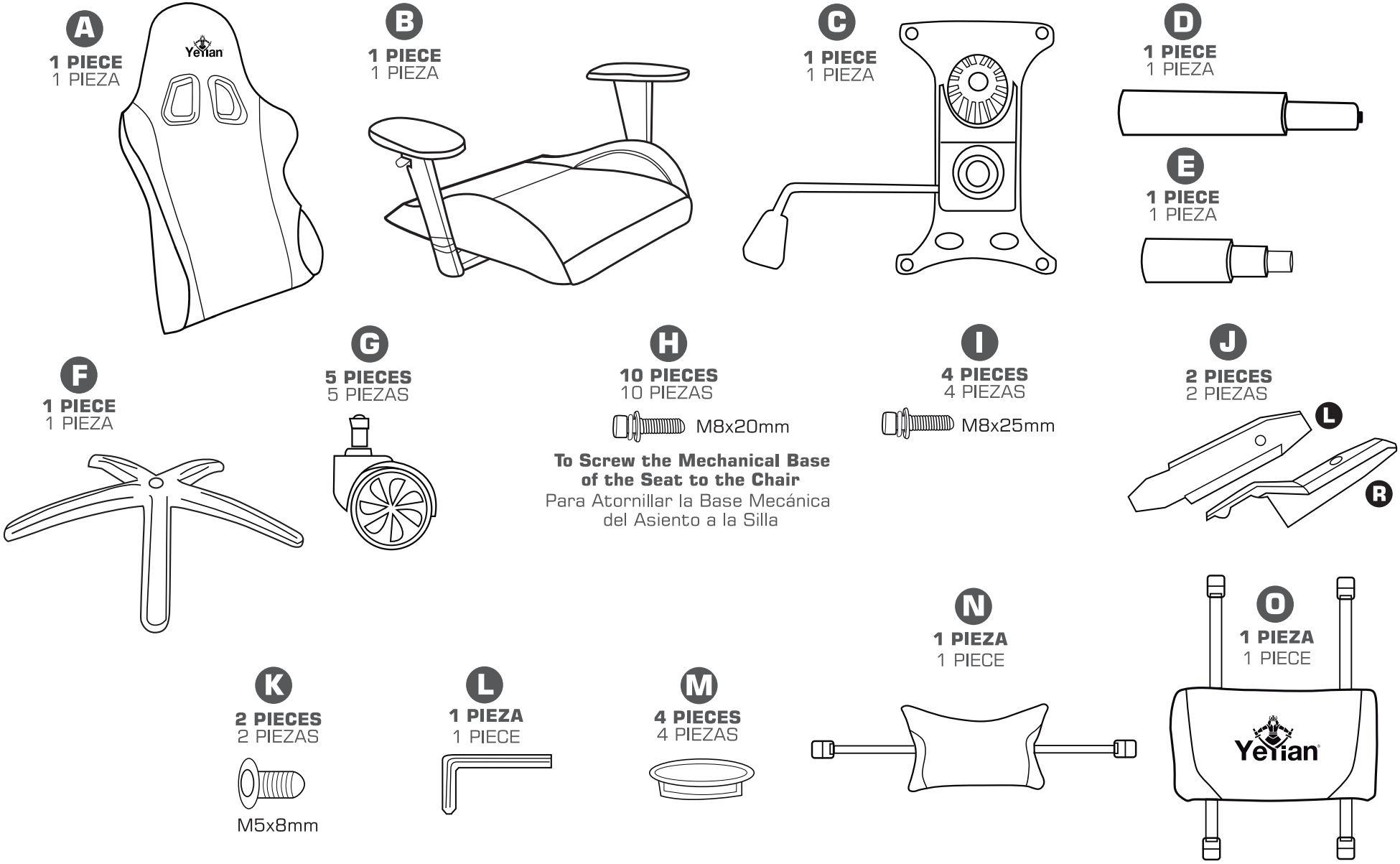
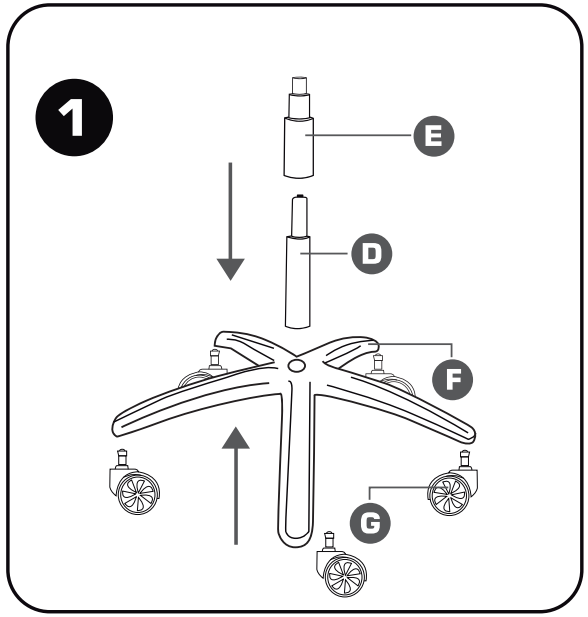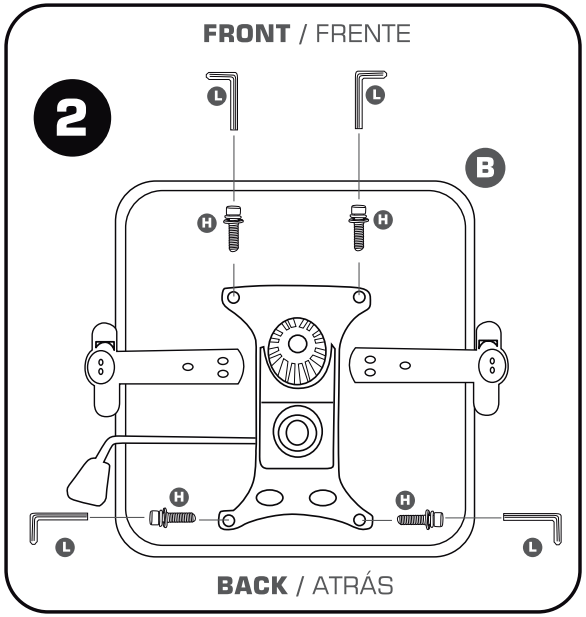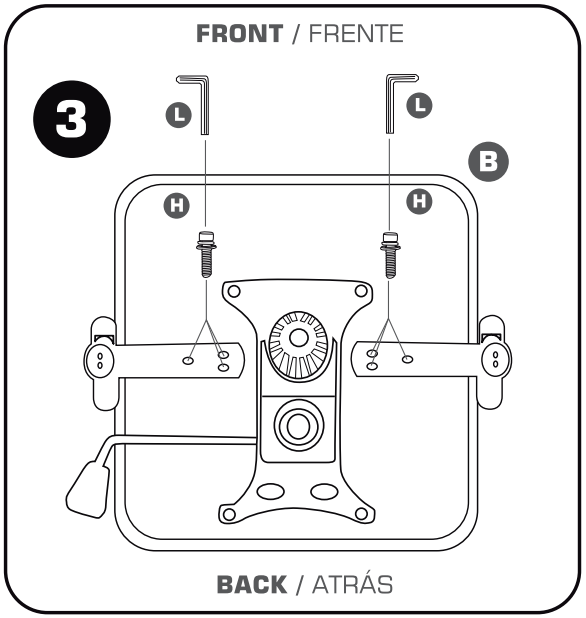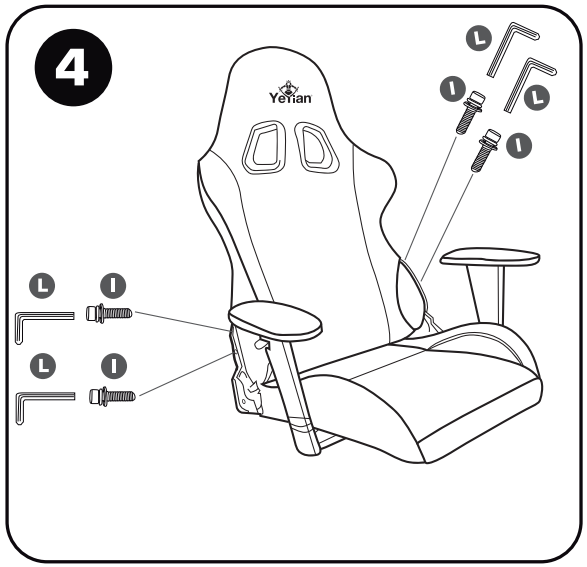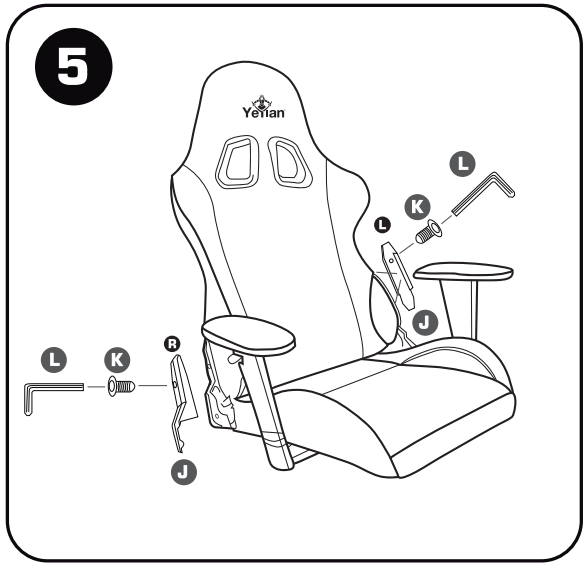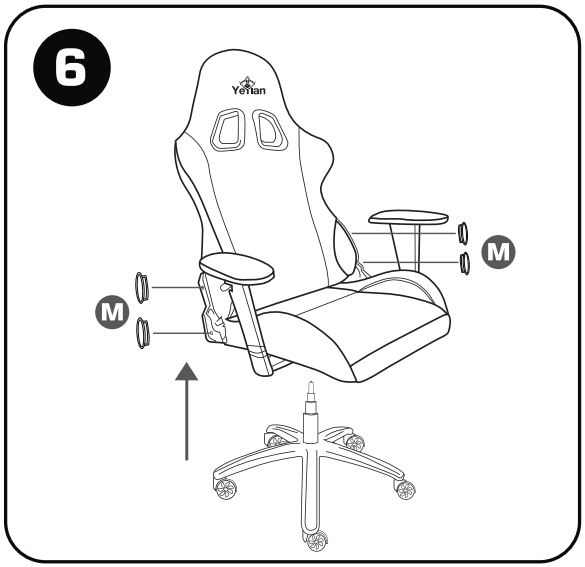
INSTALLATION
INSTALACIÓN