MANUAL

Yeyian
SOLID STATE DRIVE
DISCO DE ESTADO SÓLIDO

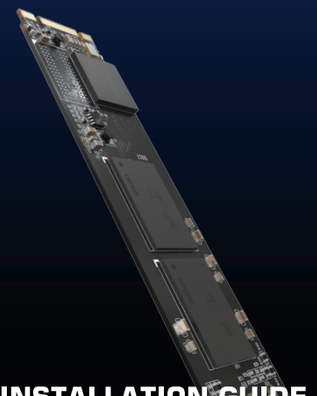

INSTALLATION GUIDE
GUIA DE INSTALACIÓN

SATA 3.0 M.2 2280

HANDLING PRECAUTIONS

Please ground yourself before handling the solid state drive, as electrostatic discharge (ESD) can cause damage to the drive and other computer components. It is recommended to wear an antistatic wrist strap or glove to prevent damage.

Be sure to shut down your computer system and disconnect the power cord.

SSD INSTALLATION GUIDE

1- Remove the computer case (refer to computer owner's manual), locate and identify the M.2 connector of your system. Refer to your computer's manual for information on how to remove the existing hard drive.

2- Remove the screw located on the M.2 slot.

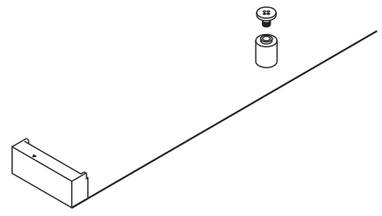

3- Insert the M.2 SSD. Gently push the M.2 into its slot, paying attention to the notch.

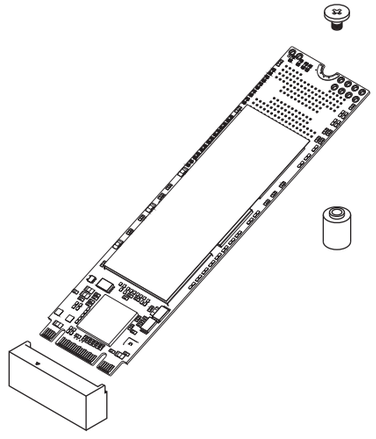

4- Press down and hold the M.2 SSD while you replace the mounting screw that was removed in Step 2. This will secure the SDD in place.

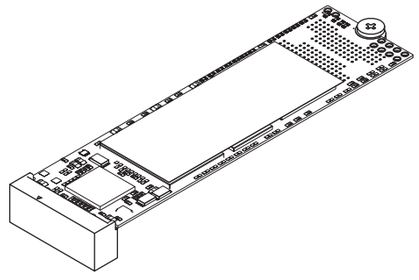

NOTE * The capacity of your storage drive may vary from the original capacity once the operating system of your choice format your solid state drive.

Yeyian

www.yeyian.us
www.yeyian.mx
www.yeyian.es

TOMANDO PRECAUCIONES

Conéctese a tierra antes de manipular la unidad de estado sólido, ya que la descarga electrostática (ESD) puede causar daños a la unidad y a otros componentes de la computadora. Se recomienda usar una correa o guante antiestático para evitar daños.

Asegúrese de apagar su sistema y desconecte el cable de alimentación.

GUÍA DE INSTALACIÓN DE SSD

1- Retire la carcasa de la computadora (consulte el manual del propietario de la computadora), ubique e identifique los conectores M.2 de su sistema. Consulte el manual del ordenador para obtener información sobre cómo retirar el disco duro existente.

2- Retire el tornillo localizado en el puerto M.2

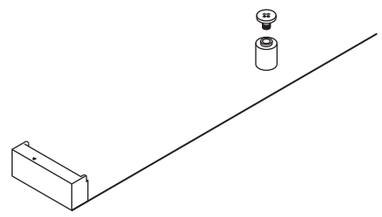

3- Inserte con cuidado el SSD M.2. Empuje suavemente el SSD M. 2 en su ranura, prestando atención a la muesca.

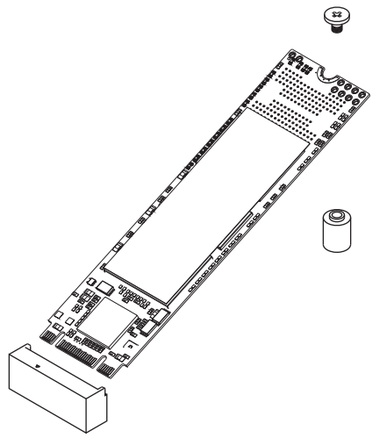

4- Presione y mantenga presionado el SSD M.2 mientras reemplaza el tornillo de montaje que se quitó en el paso 2. Esto asegurará el SDD en su lugar.

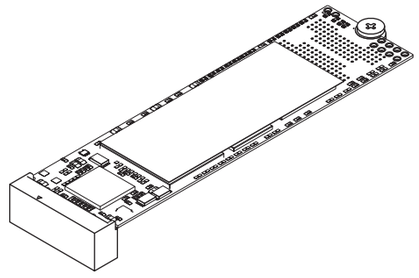

NOTA * La capacidad de su unidad de almacenamiento puede variar de la capacidad original una vez que el sistema operativo de su elección de formato a la unidad de estado solido.

11 cm

35 cm