Yeyian®

PRÁCTICO Y COMPACTO

HUSSAR

GABINETE GAMER MICRO ATX

MÁXIMO FLUJO DE AIRE

COMPATIBILIDAD TARJETA MADRE

VIDRIO TEMPLADO

TAMAÑO PRACTICO

El Gabinete para PC Gaming **Yeyian Hussar Micro ATX** es nuestro gigante de tamaño micro ATX para jugadores que necesita un espacio práctico sin sacrificar los componentes seleccionados para su PC Gamer.

INCLUYE ABANICO DE 120 MM

ESPACIO PERFECTO PARA COMPONENTES EXIGENTES

Para aquellos que constantemente buscan potenciar su PC, nuestro gabinete para PC gaming micro ATX Hussar no compromete el rendimiento y es compatible con todas las tarjetas madre micro ATX y/o mini ITX estándar.

1. Longitud de tarjeta gráfica de 305-355 mm.

- **Si tu fuente de poder es mayor a 170 mm la longitude de tu GPU debe ser 305 mm.**
- **Si tu fuente de poder es menor a 170 mm la longitude de tu GPU debe ser de 330 mm a 350 mm.**

2. Admite tarjetas gráficas de 3 slots de grosor.

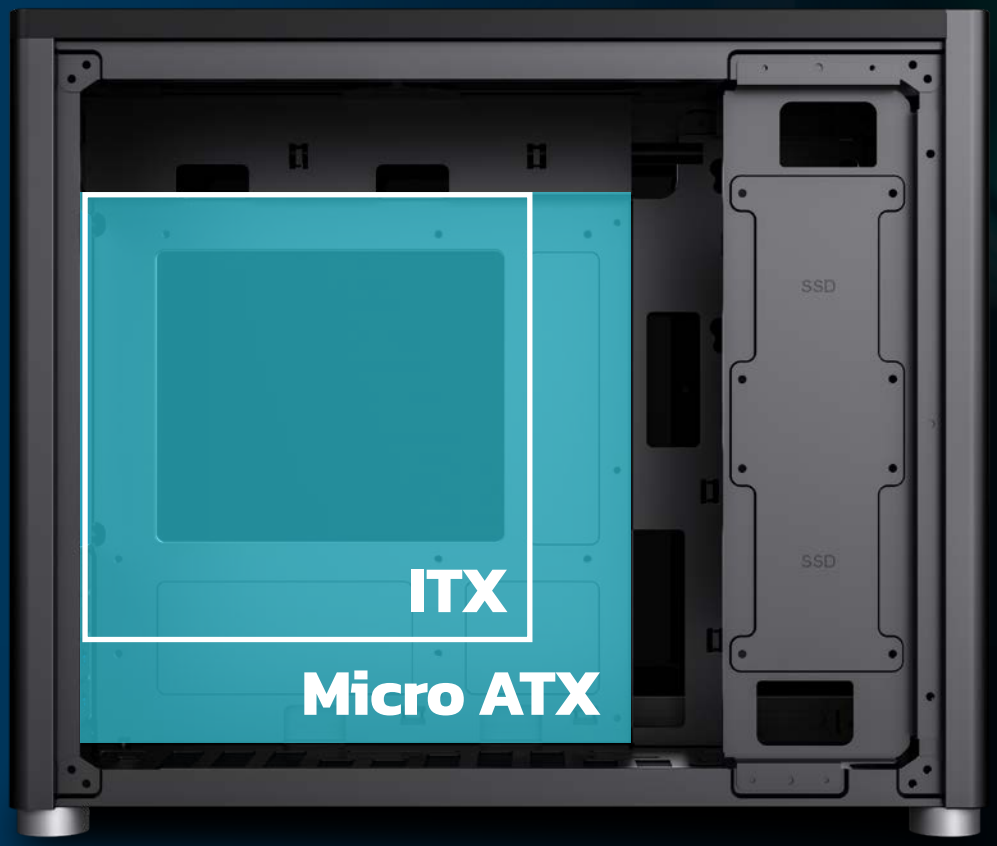

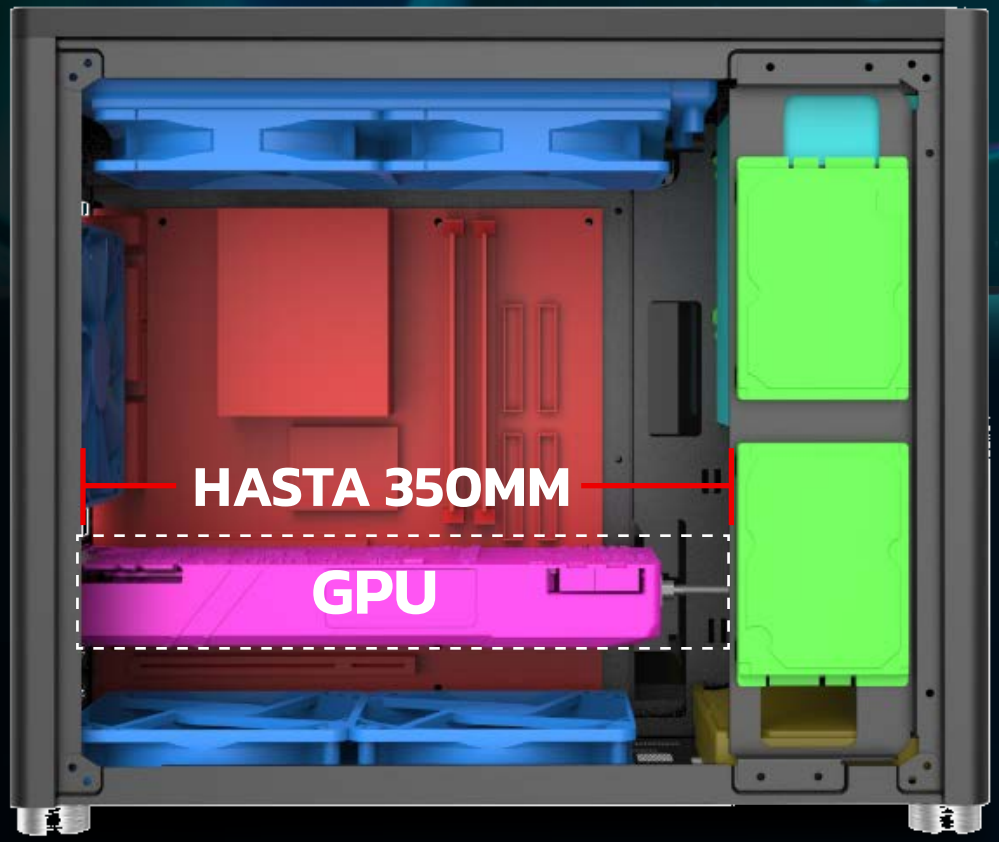

DISEÑADO PARA MANTENER EL FRIO

Puede adaptarse perfectamente a un enfriador para CPU de torre de 168 mm.
Si la fuente de alimentación tiene menos de 170 mm de longitud, por lo que puedes instalar un lote completo de expansión de 3 E/S que requiera una GPU de 350 mm sin ningún problema, y todavía tendrá suficiente espacio para cualquier ajuste o mejora que necesites en el futuro.

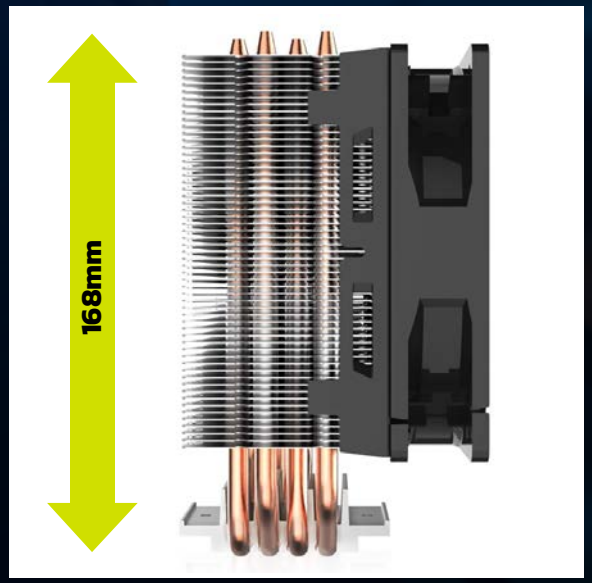

SOPORTE PARA VENTILADOR DE 168 MM

EL PODER EN EL ESPACIO ADECUADO

Remueve el panel de vidrio templado del lado derecho para revelar un compartimento oculto para el manejo de cables, con una profundidad de 34 mm, puedes colocarlos perfectamente y evitar que tu equipo se vea saturado.

1- Soporte de longitud de 170 mm a 220 mm.

2- Fuente de poder ATX fija en posición frontal.

*Ten en cuenta la longitud de la tarjeta gráfica, para seleccionar la fuente de alimentación.

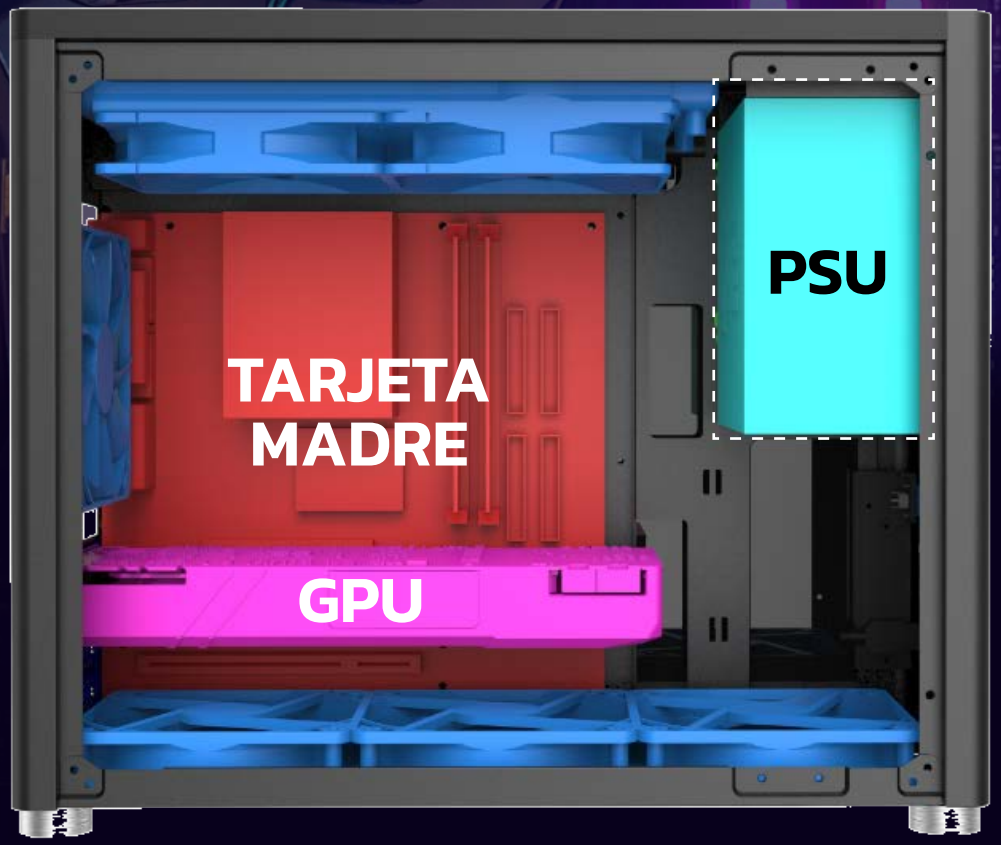

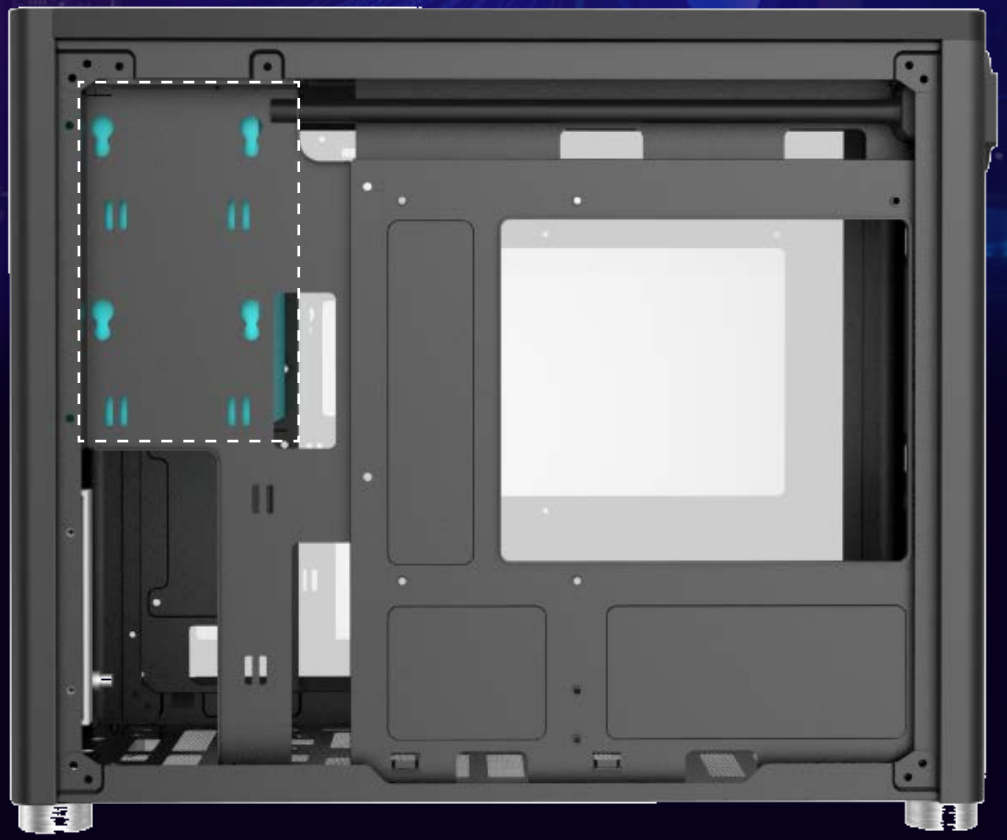

CONSTRUYE LA COMPUTADORA GAMER DEFINITIVA

El gabinete Hussar incluye soporte para:

- Dos ventiladores de 120 mm o dos ventiladores de 140 mm en la parte superior y un ventilador de 120 mm en la parte posterior, o
- Un ventilador de sistema de enfriamiento liquido AIO de 240 mm en la parte superior y un ventilador AIO de 120 mm en la parte posterior,

así como hasta tres ventiladores de 120 mm o dos ventiladores de 140 mm en la parte inferior.

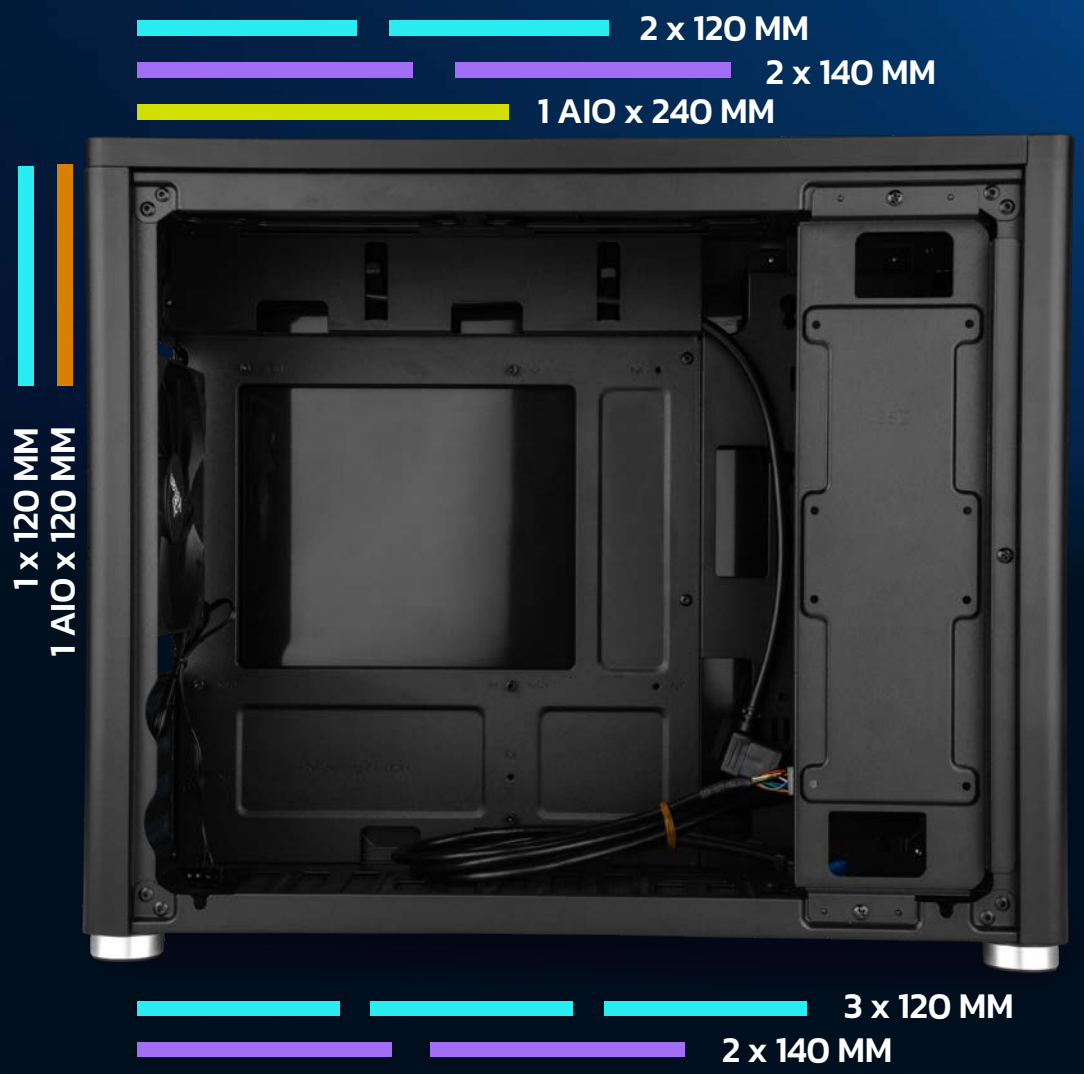

OPCIONES DE ABANICO

ABANICO 120 MM

ABANICO 140 MM

AIO 120 MM

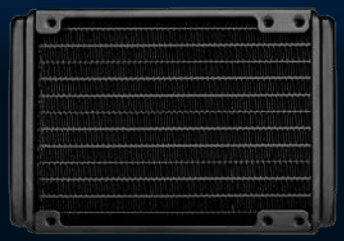

AIO 240 MM

ALMACENAMIENTO SIN LÍMITES

El pequeño tamaño de el Hussar Micro ATX no limita su capacidad de almacenamiento. Este gabinete tiene espacio suficiente para dos SSD de 2.5", además de una ranura adicional para una SSD de 2.5" o un HDD de 3.5". Nunca verás tanto almacenamiento en un espacio tan compacto.

Ó

ABANICO 120MM

FLUJO DE AIRE PLANIFICADO PARA BAJAS TEMPERATURAS

Completamente diseñado para brindar a tu tarjeta gráfica y a tu procesador el flujo de aire y las bajas temperaturas que necesitan para funcionar de manera óptima, incluso en comparación con los sistemas ATX completos, este gabinete ofrece un flujo de aire increíble.

1. El flujo de aire de abajo hacia arriba puede eliminar rápidamente el calor del interior.

2. La posición inferior del ventilador sopla directamente a la tarjeta gráfica para optimizar al máximo la refrigeración.

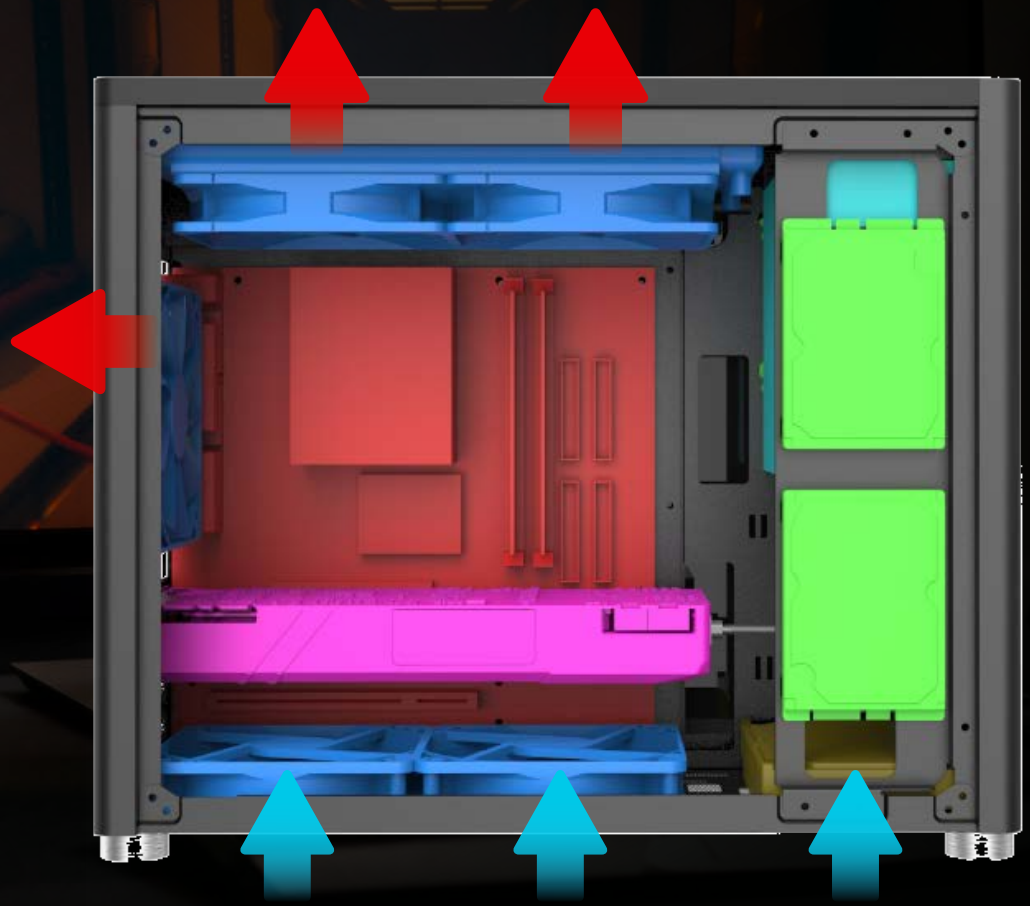

FILTRO PROTECTOR ANTI POLVO SUPERIOR

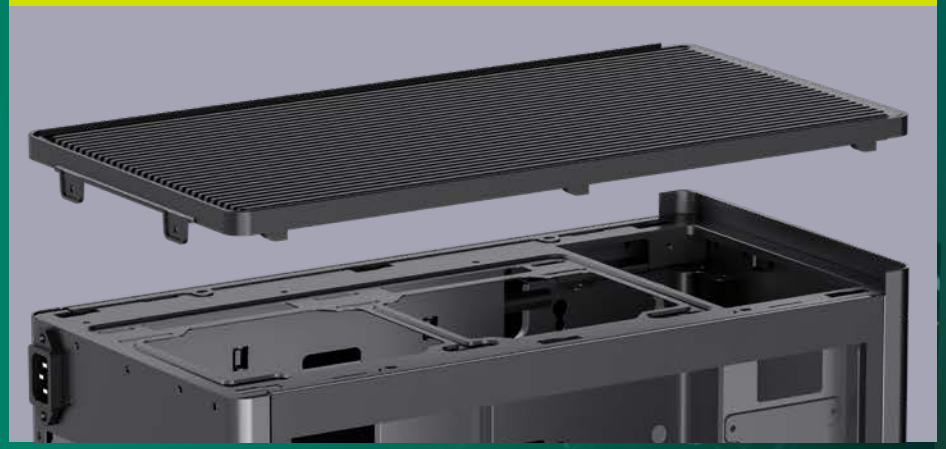

DUO DE PANELES REMOVIBLES DE VIDRIO TEMPLADO

ELEGANTE, SUPER ELEGANTE

El Hussar incluye dos paneles laterales de vidrio templado; una ventana ahumada de aspecto enigmático con un 70% de transparencia para mostrar el interior de tu pc y un panel lateral de vidrio 100% negro que dejará a cualquiera admirar tu equipo con aspecto futurista y elegante.

Transparencia
70%
VIDRIO TEMPLADO RESISTENTE AL CALOR

ORGANIZACIÓN DE CABLES IMPECABLE

Gestión de cables integrada para una organización impecable, que ofrece una forma ordenada pero sencilla de ocultar y organizar. Con su elegante espacio posterior, el gabinete Hussar Micro ATX sujetará firmemente todos los cables de tu PC: energía, iluminación, ventiladores y más.

PERFECTO DE ADENTRO HACIA AFUERA

- Botón de encendido
- Un combo de audio 2-en-1
- Un puerto de USB 3.2 Tipo-C
- Un puerto de USB 3.2 Tipo-A

HUSSAR

GABINETE PARA PC MICRO ATX / ***YCM-ATXAW-01***

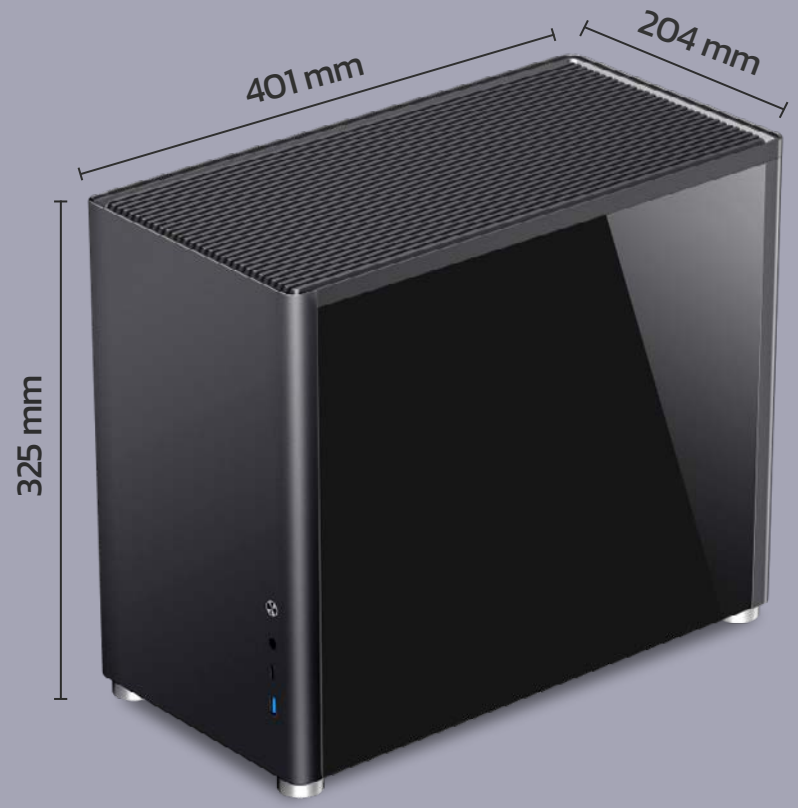

ESPECIFICACIONES

Tipo de gabinete	Mini torre	**Almacenamiento compatible**	3.5"HDD*1 / 2.5"SSD*3 o SSD*4
Color	Negro	**Puertos de USB frontales**	1x USB 3.2 Gen 1 (USB 3.0) Tipo-A 1x USB 3.2 Gen 1 (USB 3.0) Tipo-C 1x Combo Audio (2 en 1)
Panel frontal	Metálico		
Paneles laterales	Vidrio templado ahumado	**Longitud de GPU**	Hasta 350mm
Panel superior	Tapa removible ABS+Metal	**Espacio de manejo de cable**	34 mm
Grosor de chasis	0.8mm & 0.6mm	**Cubierta para polvo**	Cubierta para polvo superior e inferior
Tarjeta compatible	Micro-ATX - DTX - Mini ITX	**EAN**	7500619009546