Yeman

KRYPTON

GABINETE PARA PC GAMING

INCREMENTA TU ESTILO Y RENDIMIENTO DE JUEGO

3 Ventiladores ARGB PWM

Compatibilidad Placa Base

ATX

Fuente de Poder Compatible

Máximo Flujo de Aire

Altura Máxima Disipador 155 mm

PERSONALIZA A TU MANERA

Con **compatibilidad para tarjeta madre ATX, Micro ATX o Mini ITX,** el **gabinete para computadora gaming Krypton Elite de Yeyian** ofrece una flexibilidad y adaptabilidad incomparables. Dile adiós a los problemas de compatibilidad y crea tu computadora ideal con confianza. Disfruta de la libertad de elegir la tarjeta madre que se adapte perfectamente a tus preferencias y presupuesto.

- **ITX**
- **Micro ATX**
- **ATX**

ENFRIAMIENTO ÓPTIMO

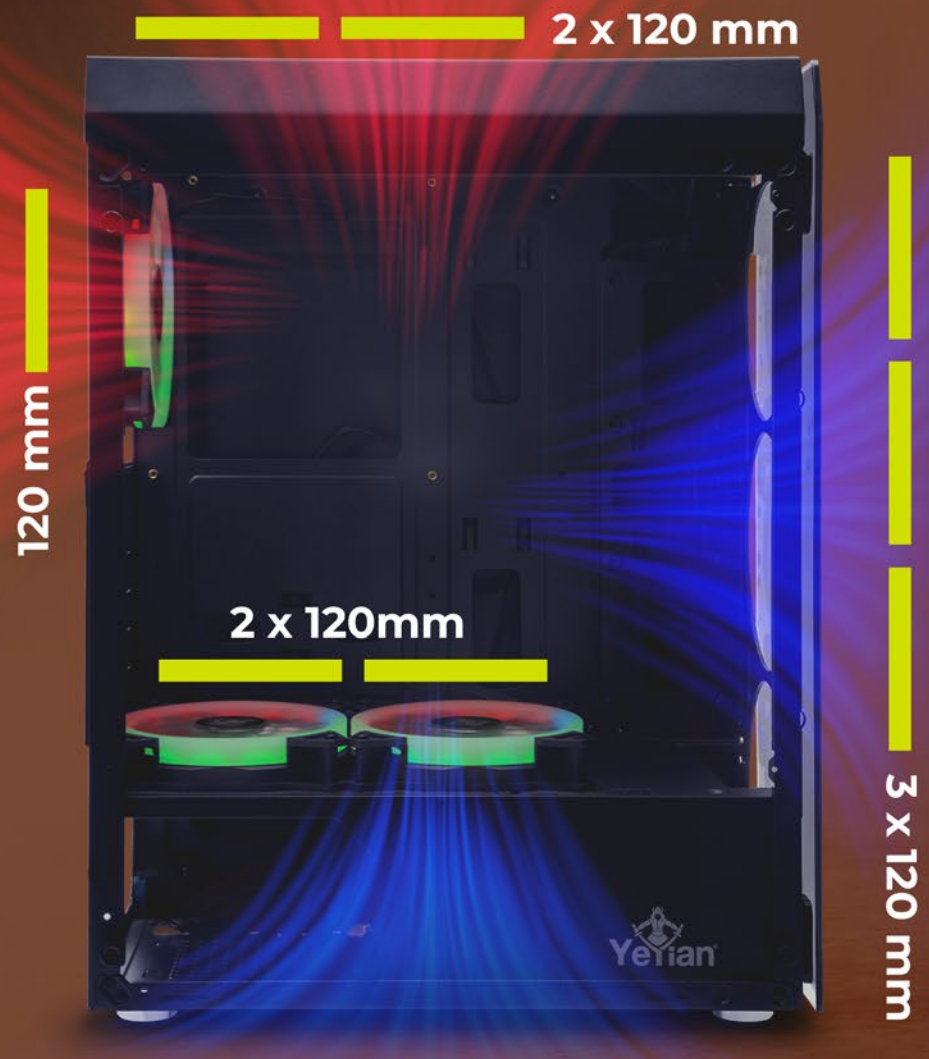

El **gabinete para computadora gaming Krypton Elite de Yeyian** cuenta con un **panel frontal con tres ranuras para ventilador de 120mm**, un **panel superior con dos ranuras para ventilador de 120mm** y un **panel trasero con una ranura para ventilador de 120mm**, lo que garantiza un flujo de aire superior y una refrigeración óptima para tus componentes. Con **dos cubiertas para fuente de poder en la parte inferior** y un diseño de chasis que facilita un flujo de aire eficiente de abajo hacia arriba, el calor se disipa rápidamente del interior. Esta combinación da como resultado un gran estilo + componentes frescos + gran rendimiento de tu sistema.

Ventilador 120 mm

SOLUCIÓN TÉRMICA DE PROCESADOR

Puede adaptarse perfectamente a un enfriador de CPU de torre de 155 mm para un rendimiento óptimo.

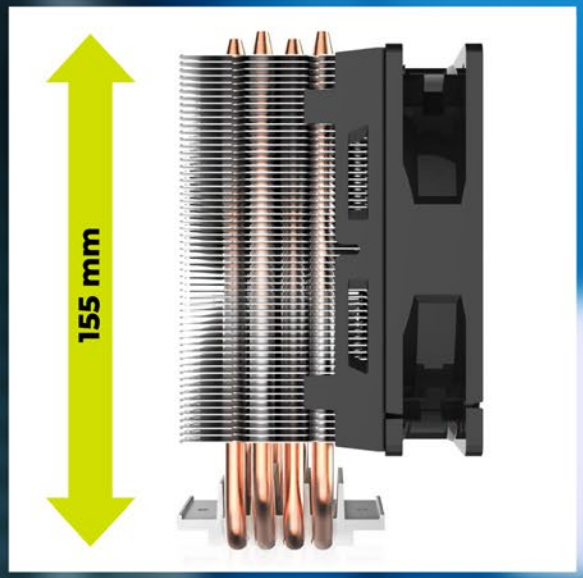

PREPARADO PARA GPUs DE ALTO RENDIMIENTO

Con soporte para tarjetas gráficas de **3 ranuras de grosor de hasta 325mm,** este gabinete para computadora gaming te permite instalar las tarjetas gráficas más recientes, para así disfrutar de sesiones de juego sin igual. Con el **gabinete para computadora gaming Krypton Elite de Yeyian,** supera los límites del rendimiento de los juegos y domina la competencia con facilidad.

MAXIMIZA TU ALMACENAMIENTO

Mejora tu potencial de almacenamiento con el **gabinete para computadora gaming Krypton Elite de Yeyian.** Desbloquea un amplio espacio para tus juegos, archivos multimedia y más. Este gabinete para computadora cuenta con capacidad para **admitir dos SSD de 2.5'' y dos HDD de 3.5''.** ¡Disfruta de posibilidades ilimitadas!

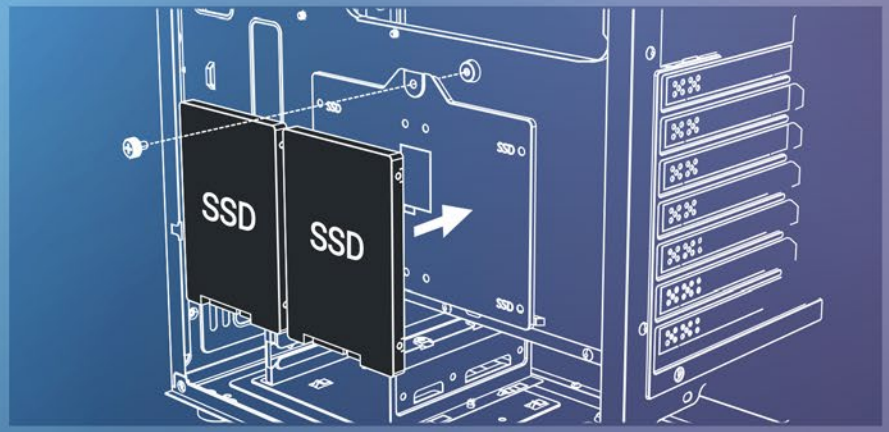

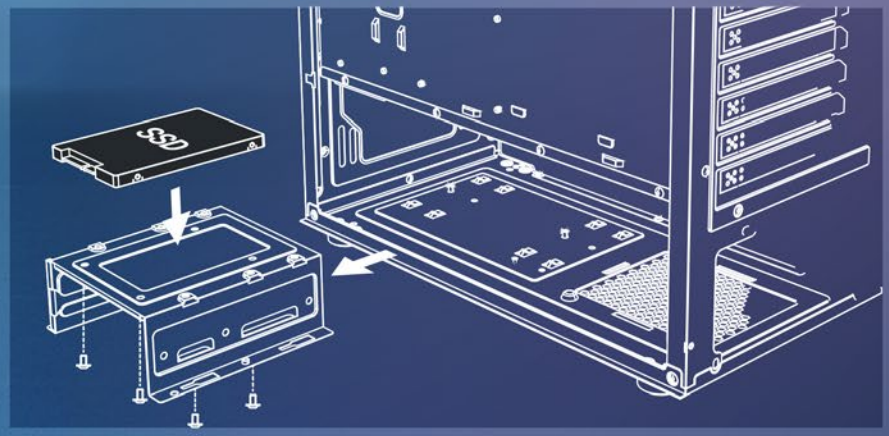

CONTROLA Y MUESTRA TU ESTILO

Incluye un avanzado **conector de ventiladores ARGB** el cual te permite generar un espectáculo de iluminación RGB personalizada. Además, para un control aún más conveniente, disfruta del **control remoto incluido.** Con un **panel lateral de cristal transparente,** el **gabinete para computadora gaming Krypton Elite de Yeyian** te permite exhibir tus componentes de alta gama y la vibrante iluminación RGB en todo su esplendor. Obtén una vista nítida de tu sistema, supervisa sin esfuerzo el rendimiento de tu computadora y realiza ajustes sobre la marcha.
¡Sumérgete en un mundo de RGB deslumbrante!

Control de ventilador incorporado

ENFRIAMIENTO CON ESTILO

Este gabinete **incluye tres ventiladores ARGB de 120mm,** listos para desatar un espectáculo hipnotizante de colores y un flujo de aire óptimo para tu computadora. Tu equipo gaming se mantendrá fresco y quedarás maravillado por el dinámico baile de luces RGB. ¡Prepárate para llevar tu experiencia gaming a un nivel superior!

CONECTIVIDAD DE ALTA GAMA

Potencia tu experiencia con el **gabinete para computadora gaming Krypton Elite de Yeyian.** Diseñado para brindarte una conectividad sin igual, este gabinete cuenta con **puertos frontales que incluyen audio de alta definición y 2 puertos USB 3.0 de alta velocidad.** Mantente conectado y sumérgete en tus juegos favoritos como nunca antes.

KRIPTON

GABINETE PARA PC GAMING

Kit de Instalación

Control

Ventiladores 3 * 120 mm

Manual

Garantía

ESPECIFICACIONES

Modelo	YCH-MTA7-01BK
Tarjeta Madre	ATX, Micro ATX, Mini ITX
Paneles	Panel lateral de cristal templado
Número de Ventiladores	Panel frontal 3 de 120mm, panel superior 2 de 120mm, cubierta de la fuente de poder 2 de 120mm, panel trasero 1 de 120mm
Tamaño Tarjeta Gráfica	Longitud máxima de tarjeta gráfica 310mm
Tipo	Media Torre
Factor de forma	ATX
Material de Caja	Metal SPCC 0.45mm, cristal templado
Ranuras de expansión	7
Ranuras 2½" SSD	2
Ranuras 3½" ocultas	2
Manejo de cables	21 mm
Compatibilidad fuente de alimentación	ATX
Puertos frontales	HD Audio, USB 3.0 *2
Ventiladores Incluidos	3 ARGB
Fuente de alimentación	ATX con cubierta y logo
Altura del disipador de CPU	155 mm
Enfriamiento líquido	Frente: compatible con radiadores de 120 / 240/ 280/ 360 mm / Parte trasera: compatible con radiador de 120 mm
Dimensiones	Chassis: 340 x 190 x 450mm / Gabinete: 360 x 190 x 450mm / Empaque: 458 x 232 x 455mm
Peso	Manual, Garantía, control remoto
Contenido	
Características adicionales	Soporta fuentes de alimentación ATX de < 165mm (con DD) o < 300 mm (sin DD) / Protección con espuma EPE
Garantía	USA y MX 1 año, España 2 años
EAN	7503030358316