Yellian®

ODRAZ 2001

27" FHD FLAT GAMING MONITOR / MONITOR FHD GAMING PLANO 27 "

WELCOME TO YEYIAN
A NEW LEVEL OF WORLD GAMING

You're one of the millions of gamers. You can be the socially engaged, the sport fun, the explorer, the soldier, the builder or the strategist. All require sobrenatural reflexes, powerful machines, consistency and a strong tolerance for suffering hundreds of defeats at the hands of other players before the fun kicks in. But there is something unique required in a game, disruptive and exciting; a moment that allows you to control what happens next; the millisecond you feel intimidated, the move that will set you apart from the rest. Your decision in that moment, your confidence, your passion, and your determination to win, will take you to the monumental Victory.

Choose big, don't settle and always keep going.

Be part of the game.

Thank you for choosing us and welcome to our family.

Registering your products, you can enjoy exclusive news, contest, and giveaways.

USA: www.yeyian.us | MX: www.yeyian.mx | ES: www.yeyian.es

PRODUCT REGISTRATION

Information and releases

Promotions and updates

Giveaways and gifts

HDMI®
HIGH-DEFINITION MULTIMEDIA INTERFACE

The terms HDMI®, HDMI® High-Definition Multimedia Interface, and the HDMI® Logo are trademarks or registered trademarks of HDMI® Licensing Administrator, Inc.

EMC COMPLIANCE

This device has been tested and found to comply with the standards for the class B digital device, pursuant to Part 15 of FCC Rules. Those standards are designed to provide reasonable protection again harmful interference in a residential installation. This device generates and can radiate radio frequency energy and, if not installed and used in accordance with the instructions, may cause harmful interference to radio communications.
If this device does cause harmful interference to radio or television reception, which can be determined by turning the device off and on, user is encouraged to try to correct the interference by or more of the following measures:

- Reorient or relocate the receiving antenna.
- Increase the separation between the device and receiver.
- Plug the device into a wall outlet different from that connected to the receiver.
- Consult the dealer or an experienced radio/ TV technician for help.

Caution: Any change or modification not expressly illustrated in this manual may void the warranty.

NOTE: Any unshielded cable is not allowed to be used in the device.

IMPORTANT PRECAUTIONS

1. Before using this device, please read all the instructions in this manual carefully.

2. Please keep the manual for future reference.

3. Unplug this device from the wall outlet before cleaning. Do not use liquid cleaners or aerosol cleaners. Use a damp or wet cloth to clean. Please use LCD screen detergent for cleaning if it is still dirty.

4. Do not use parts not recommended by the manufacturer, otherwise it may cause a hazard.

5. When unplugging the power cord of the monitor or adapter, please hold the plug with your hand, do not pull the cord directly.

6. Do not place any object on the power cord. Do not trample it either.

7. Do not use the device near water sources, example: bathtub, basin, kitchen sink, or washing machine. Do not place the device on a wet floor, or near a swimming pool etc. Do not touch the screen with your fingers or other hard objects.

8. Slots and openings on housing and its back or bottom are provided for ventilation. To ensure reliable operation of the components and to protect them from overheating, these openings must not be blocked or covered placing the device on a bed, sofa, rug, or other similar surface. The device should never be placed near or over a radiator or heater and should not be placed in a built in installation unless proper ventilation is provided.

9. Make sure that the device is at least 5 cm distance from the wall or other objects around when it is in use.

10. The power supply must respond to that stated on the rating plate. If you have any query about the power supply, please refer to the dealer or local power supply provider.

11. As a safeguard measure, the monitor or adapter is equipped with a power cord with three-terminal plug, the third terminal is grounded. If the plug cannot be insterted into the outlet, please contact an electrical technician for replacing the original outlet while keeping the safeguard measure in effect.

12. Ensure that the power socket and cord in use are able to take the sum of the electric current of all the products.

13. Do not put the device at the place where user is subject to mal-function.

14. Observe all the warnings and instructions described in the manual.

15. Do not overload the power outlet or use any extension cord, otherwise it may cause fire or electric shock.

16. Do not attempt to repair this device yourself since opening or removing covers may expose you to dangerous voltage or other hazards. Refer servicing to qualified service personnel.

17. Unplug this monitor or AC/CD adapter from the wall outlet and refer servicing to qualified service personnel under the following conditions:
A. When the power cord or plug is damaged or worn.
B. If the device has been dropped or its housing has been damaged.
C. When the performance of the device deteriorates distinctly.

18. The power cord is the main facility to turn on/off the device; unplug it if the device is not used for a long period of time.

19. Store the device at a place of good ventilation; avoid strong sunlight, high temperature or humidity.

20. Store the device at a place at -20°C - 55°C room temperature. Otherwise, it may cause permanent damage.

INTRODUCTION

General

Thank you for purchasing the latest GAMING MONITOR ODRAZ, with the advantages of high display performance and lightweight etc. Meanwhile with the power saving and none-radiation features, the latest GAMING MONITOR ODRAZ will bring you comfortable, safe and environmental protection and a brand new visual experience.

Your purchase and use of this product is highly appreciated!

Packing List

Please make sure the following items are included with your GAMING MONITOR ODRAZ before installation:

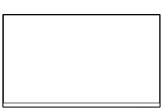

27inch Monitor

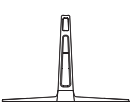

Stand

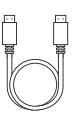

Displayport Cable

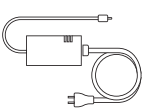

Power Adaptor and Power Cable

User Manual

If any of these items are missing, please contact with your dealer for technical support and customer service.

NOTE: Be sure to save original box and all packaging material for transport in future if the display need.

INSTALLATION

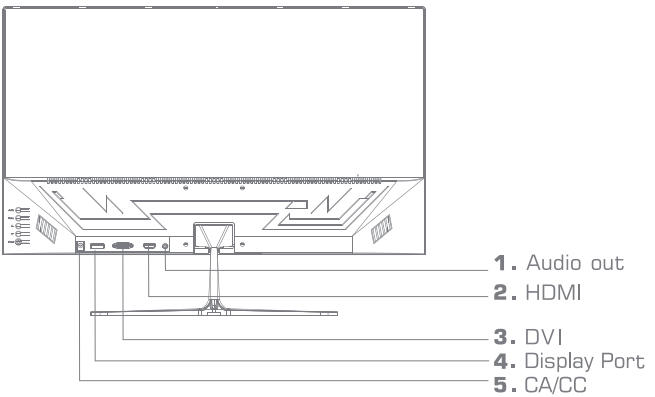

Connection of the Display Port Cable

Insert one end of the display port cable into the monitor's input connector, and the other end to the video output of your computer (either dedicated or integrated video card).

Connecting the HDMI® Cable

Insert one end of the HDMI® cable into the monitor's input connector, and the other end to the video output of your computer (either dedicated or integrated video card).

Connection of the DVI Cable

Insert one end of the DVI cable into the monitor's input connector, and the other end to the video output of your computer (either dedicated or integrated video card).

Audio Output

You can connect headphones or speakers directly to the audio output of the monitor through an audio cable with 3.5mm connectors.

Power Cord Connection

First, insert one end of power cord cable into the power input jack of the monitor, and another end into the power outlet.

Power On

Turn on the monitor and computer, the indicator will light green (or blue) when the screen is under normal condition. Please check to see if there is any wrong with the connection of video signal cable if the indicator lights red.

Self-inspection

If the monitor inspects that there is no horizontal and vertical signal, it will prompt to check the video input, please refer to the illustration below, and the monitor will enter into power saving mode after several seconds, the indicator will light red. The screen will restore to normal display once receiving video signal.

Image Adjustment

Please, adjust the image according to your need; please refer to the operation section.

ON SCREEN DISPLAY NAVIGATION

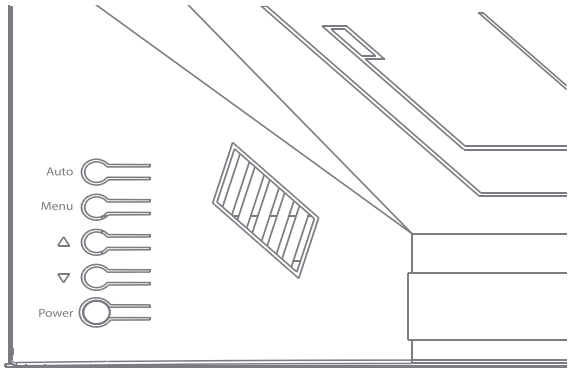

ON-SCREEN MENU BUTTONS

Button	Action
Auto	Automatic adjustment of monitor settings
Menu	Open the on-screen menu and select the sub menu
▲	Go up in the on-screen menu. Increase the value of a selected item
▼	Go down the on-screen menu. Decrease the value of a selected item
Power	Turn the monitor on or off

OSD

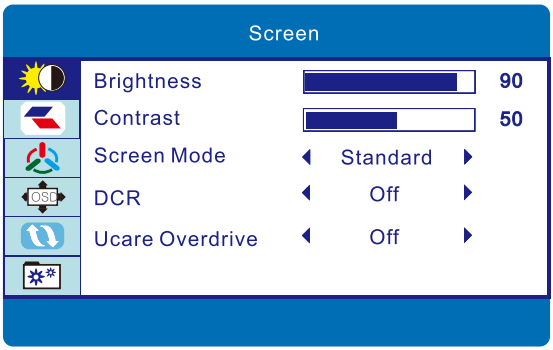

Main Menu Item	Main Menu Icon	Sub menu Item	Sub-sub menu Item	Description
Screen		Brightness	None	Adjusts Monitor Brightness
		Contrast	None	Adjusts Monitor Contrast
		Screen Mode	Standard Mode	Normal Use Mode
			Game / FPS Mode	For Game
			Game / VR Ready Mode	For VR Game
			Movie Mode	For Movie
		DCR	ON	Enables DCR
			OFF	Disables DCR
		Ucare Overdrive	ON	Enables Overdrive
			OFF	Disables Overdrive

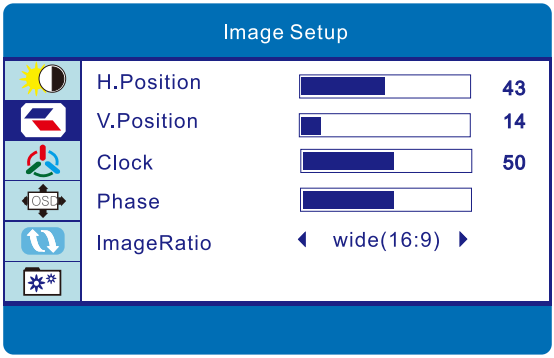

Main Menu Item	Main Menu Icon	Sub menu Item	Sub-sub menu Item	Description
Image Setup		H. Position	None	Adjusts the Picture to Horizontal Position
		V. Position	None	Adjusts the Picture to Vertical Position
		Clock	None	Adjusts the Picture Clock to Reduce the Vertical Noise
		Phase	None	Adjusts the Picture Phase to Reduce the Horizontal Noise
		Image Ratio	Wide (16:9)	Adjusts the Image Aspect Ratio as Wide-Screen Mode
			04:03	Adjusts the Image Aspect Ratio as 4:3 Mode

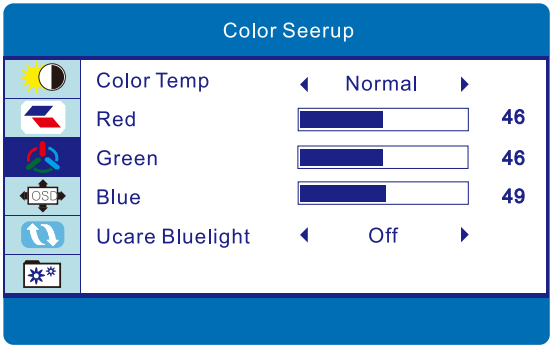

Main Menu Item	Main Menu Icon	Sub menu Item	Sub-sub menu Item	Description
Color Setup		Color Temp.	Normal	Normal Use Mode Temperature
			Warm	Set as Warm Color Temperature
			User	Set as User Color Temperature (RGB can be adjusted)
			Cool	Set as Cool Color Temperature
		Red	None	Set as Red Color Temperature
		Green	None	Set as Green Color Temperature
		Blue	None	Set as Azul Color Temperature
		Ucare Bluelight	ON	Enables Bluelight Filter
			OFF	Disables Bluelight Filter

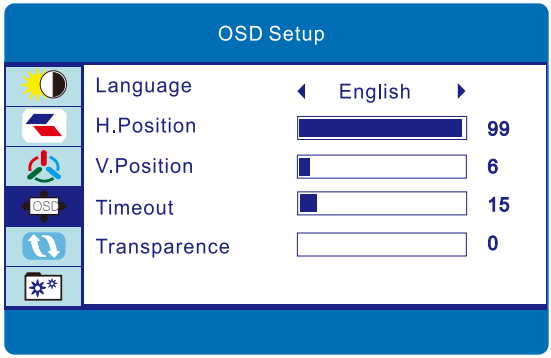

Main Menu Item	Main Menu Icon	Sub menu Item	Sub-sub menu Item	Description
OSD Setup	OSD	Language	None	Selects the Language Displayed by OSD Menu (English, French, German, Simplified Chinese, Italian, Spanish, Portuguese, Turkish, Polish, Dutch, Russian, Korean)
		H. Position	None	Adjusts the OSD Horizontal Position
		V. Position	None	Adjusts the OSD Vertical Position
		Time	None	Adjusts the OSD Display Time
		Transparency	None	Adjusts the OSD Transparency

Main Menu Item	Main Menu Icon	Sub menu Item	Sub-sub menu Item	Description
Reset		Auto Configuration	None	None
		Auto Color	None	None
		Reset	None	Restore to Factory Setting

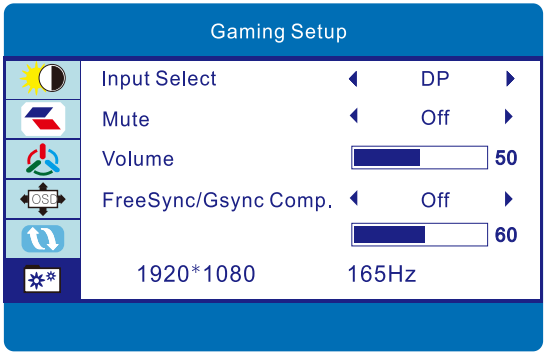

Main Menu Item	Main Menu Icon	Sub menu Item	Sub-sub menu Item	Description
Gaming Setup		Input Select	DP	Selects Display Port
			HDMI	Selects HDMI Port
			DVI	Selects DVI Port
		Mute	ON	Sound ON (Only Available for the Model with Audio)
			OFF	Sound OFF
		Volume	None	Adjusts Speaker Volume (Only Available for the Model with Audio)
		Free Sync G Sync Comp.	ON	Enables Free Sync / G Sync Function (Only for Display Port, HDMI Port which will always be ON, DVI Port can't be Supported)
			OFF	Disables Free Sync / G Sync Function (Only for Display Port, HDMI Port which will always be ON, DVI Port can't be Supported)

TROUBLESHOOTING

If your monitor cannot work normally, please refer to the following methods for common problems quickly, if you need assistance, please call the dealer where you purchased the monitor

There is no screen image / LED no light.
Please, check to see whether the power cord is securely to the monitor and wall outlet, and whether the display is in power saving mode.

There is no screen image / LED light red
Check whether the display card of PC is looser, and check the connection between signal cables and display.

The display is not clear or the image is to large or too small
Press the AUTO button at the back of your monitor to adjust to the optimal preferences for your source.

The image is too light or too dark.
Enter the OSD image adjustment menu, and then select "UP / DOWN" to adjust the brightness and contrast to optimum.

The screen is overheated
Please, keep at least 2 inches around the display for ventilation and do not place anything on the monitor.

Dark display after the power ON / FACULA
This is normal. Due to the temperature difference, the back-light will not give out light equably at the beginning of the powering on, but the back-light lamp will come to normal work after 20min, the drakes and facula will disappear at this time.

The image is distorted, blink and flashes.
Check the computer in it's entirely, for loose wires; chose the appropriate resolution to your monitor.

The color is abnormal.
Check the connection of signal cable, if there is any curved or broken pin, please replace the cable. Enter the OSD color adjustment menu to set the display color to the optimum.

BIENVENIDO A YEYIAN
UN NUEVO ESTÁNDAR EN GAMING DE NIVEL MUNDIAL

Eres uno de los millones de jugadores. Puedes ser él socialmente comprometido, él deportista divertido, él explorador, él soldado, el constructor o él estratega. Todos requieren reflejos sobrenaturales, máquinas poderosas, consistencia y una fuerte tolerancia a sufrir cientos de derrotas a manos de otros jugadores antes de que comience la diversión. Pero hay algo único que se requiere en un juego, disruptivo y emocionante; un momento que te permite controlar lo que sucede a continuación; el milisegundo en el que te sientes intimidado, en el cual harás el movimiento que te diferenciará del resto. Tu decisión en ese momento, tu confianza, tu pasión, y tu determinación de vencer, te llevará a la monumental Victoria.

Elige grande, no te conformes y siempre sigue adelante.

Únete al juego.

Gracias por elegirnos y bienvenido a nuestra familia.
Al registrar tus productos, podrás disfrutar de noticias exclusivas, concursos y obsequios.

USA: www.yeyian.us | MX: www.yeyian.mx | ES: www.yeyian.es

REGISTRO DE PRODUCTO

Información y lanzamientos

Promociones y actualizaciónes

Giveaways y regalos

Los términos HDMI®, HDMI® High-Definition Multimedia Interface y el logotipo de HDMI® son marcas comerciales o marcas comerciales registradas de HDMI® Licensing Administrator, Inc.

CUMPLIMIENTO DE LA EMC

Este dispositivo ha sido probado y cumple con los estándares para un dispositivo digital de clase B, de conformidad con la parte 15 de las normas de la FCC. Esos estándares están diseñados para proporcionar una protección razonable contra interferencias perjudiciales en una instalación residencial. Este dispositivo genera y puede emitir energía de radiofrecuencia y, si no se instala y utiliza de acuerdo a las instrucciones, puede causar interferencias perjudiciales en las comunicaciones de radio.

Si este dispositivo causa interferencias perjudiciales en la recepción de radio o televisión, lo cual puede determinarse encendiendo y apagando el dispositivo, se recomienda al usuario que intente corregir la interferencia tomada una o más de las siguientes medidas:

- Revientan o reubicar la antena receptora .
- Aumentar la separación entre el dispositivo y el receptor.
- Conecte el dispositivo a un tomacorriente de pared diferente al conectado al receptor.
- Consulte con el distribuidor o un técnico de radio / TV experimentado para obtener ayuda.

NOTA: El uso de un cable sin protección no está permitido para ser utilizado en el dispositivo.

PRECAUCIONES IMPORTANTES

1. Antes de utilizar este dispositivo, lea atentamente todas las instrucciones de este manual.

2. Guarde el manual cuidadosamente para futuras referencias.

3. Desenchufe este dispositivo de la toma de corriente de la pared antes de limpiarlo. No usar limpiadores líquidos o en aerosol. Use un paño húmedo o mojado para limpiar. Por favor use un detergente para pantallas LCD para limpiar el monitor si todavia esta sucia.

4. No utilice piezas no recomendadas por el fabricante, de lo contrario podría causar un accidente.

5. Cuando desenchufe el cable de alimentación del monitor o adaptador, sostenga el enchufe con la mano, no jale el cable directamente.

6. No coloque ningún objeto sobre el cable de alimentación. No lo pisotee tampoco.

7. No use el dispositivo cerca del agua, por ejemplo: bañera, lavabo, fregadero de la cocina o lavadora. No coloque el dispositivo en un piso mojado, cerca de una piscina, etc. No toque la pantalla con los dedos u otros objetos puntiagudos.

8. Las ranuras y aberturas en la carcasa en su parte posterior o inferior están provistas para ventilación. Para garantizar un funcionamiento confiable de los componentes y protegerlos contra el sobrecalentamiento, estas aberturas no deben bloquearse ni cubrirse colocando el dispositivo en una cama, sofá, alfombra u otra superficie similar. El dispositivo nunca debe colocarse cerca o sobre un radiador o calentador y no debe colocarse en una instalación empotrada a menos que se proporcione la ventilación adecuada.

9. Asegúrese de que el dispositivo esté al menos a 5 cm de distancia de la pared u otros objetos que se encuentren alrededor cuando esté en uso.

10. La fuente de alimentación debe responder a lo indicado en la placa de características. Si tiene alguna consulta sobre la fuente de alimentación, consulte con el distribuidor o proveedor local de fuentes de alimentación.
11. Como medida de seguridad, el monitor o adaptador está equipado con un cable de alimentación con enchufe de tres terminales, el tercer terminal está conectado a tierra. Si no se puede instalar el enchufe en la toma de corriente, comuníquese

con un técnico eléctrico para reemplazar la toma de corriente original mientras mantiene la medida de protección vigente.

12. Asegúrese de que la toma de corriente y el cable en uso puedan tomar la suma de la corriente eléctrica de todos los productos.

13. No coloque el dispositivo en un lugar donde el usuario esté sujeto a una operación incorrecta.

14. Observe todas las advertencias e instrucciones descritas en el manual.

15. No sobrecargue la toma de corriente ni utilice un cable de extensión, de lo contrario podría provocar un incendio o una descarga eléctrica.

16. No intente reparar este dispositivo usted mismo, ya que abrir o quitar las cubiertas puede exponerlo a un voltaje peligroso u otros peligros. Consulte al personal de servicio calificado.

17. Desenchufe este monitor o adaptador de CA/CC de la toma de corriente de la pared y remita al personal de servicio calificado bajo las siguientes condiciones:
A- Cuando el cable de alimentación o el enchufe están dañados o desgastados.
B- Si el dispositivo se ha caído o si se ha dañado su carcasa..
C- Cuando el rendimiento del dispositivo se deteriora claramente.

18. El cable de alimentación es el objeto principal para encender / apagar el dispositivo; desenchúfelo si el dispositivo no se utiliza durante un largo período de tiempo.

19. Guarde el dispositivo en un lugar con buena ventilación; Evite la luz solar fuerte, la temperatura alta o la humedad.

20. Guarde el dispositivo en un lugar a una temperatura ambiente de -20 ° C a 55 ° C. De lo contrario, puede causar daños permanentes.

INTRODUCCIÓN

General

Gracias por comprar el MONITOR GAMING ODRAZ con ventajas de alto rendimiento de pantalla, peso ligero, ahorro de energía y libre de radiación. El MONITOR GAMING ODRAZ le brindará comodidad, es seguro y protege el medio ambiente, es una experiencia visual completamente nueva.

¡Su compra y uso de este producto es altamente apreciado!

Lista de Contenidos

Asegúrese de que los siguientes elementos estén incluidos con su Monitor Gaming ODRAZ antes de la instalación:

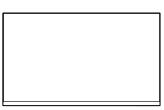

Monitor

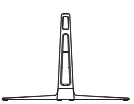

Soporte del monitor

Cable Displayport

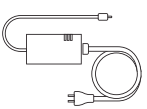

Adaptador de corriente

Manual de usuario

Si falta alguno de estos elementos, comuníquese con su distribuidor para obtener asistencia técnica y servicio al cliente.

NOTA: Asegúrese de guardar la caja original y todo el material de embalaje para el transporte del monitor, de ser necesario.

ENTRADAS DEL MONITOR

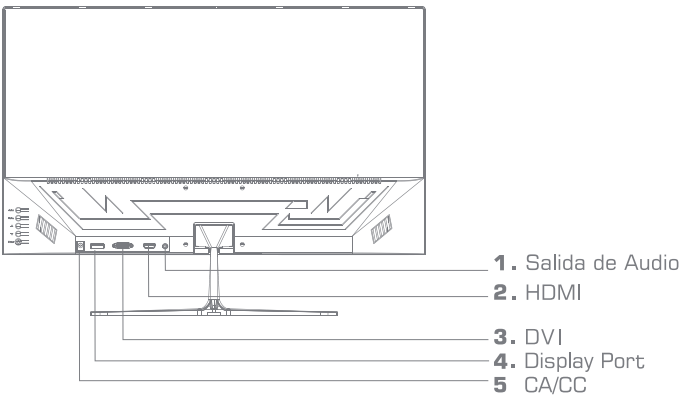

Conexión del cable del puerto de pantalla

Inserte un extremo del cable del puerto de pantalla en el conector de entrada del monitor y el otro extremo en la salida de video de su computadora (ya sea una tarjeta de video dedicada o integrada).

Conexión del cable HDMI®

Inserte un extremo del cable HDMI® en el conector de entrada del monitor y el otro extremo en la salida de video de su computadora (ya sea una tarjeta de video dedicada o integrada).

Conexión del cable DVI

Inserte un extremo del cable DVI en el conector de entrada del monitor y el otro extremo en la salida de video de su computadora (ya sea una tarjeta de video dedicada o integrada).

Salida de audio

Puede conectar auriculares o altavoces directamente a la salida de audio del monitor a través de un cable de audio con conectores de 3,5 mm.

Conexión del cable de alimentación

Primero, inserte un extremo del cable de alimentación en el conector de entrada de alimentación del monitor y el otro extremo en el tomacorriente.

Encendido

Enciende el monitor de la computadora el indicador se iluminará en verde o azul cuando la pantalla se encuentre en condiciones normales. Compruebe si hay algún problema con la conexión del cable de señal de vídeo si el indicador del se ilumina en rojo.

Auto inspección

Si el monitor inspecciona que no hay señal horizontal y vertical se le pedirá que verifique la entrada de video. Compruebe si hay algún problema con la conexión del cable de señal de vídeo si el indicador se ilumina en rojo

Ajuste de imagen

Por favor ajuste la imagen de acuerdo a sus necesidades. Consulte la sección de operación

CONTROLES DEL MONITOR

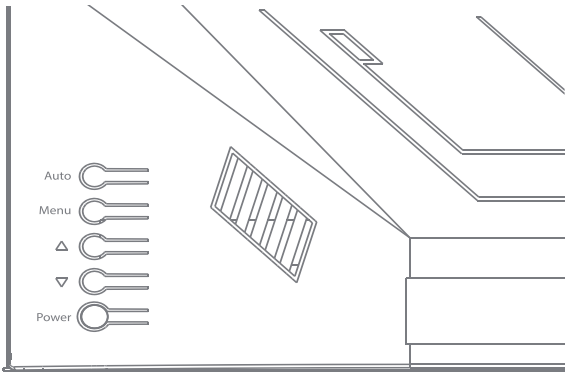

BOTONES PARA MENÚ EN PANTALLA

Botón	Acción
Auto	Ajuste automático de la configuración del monitor
Menu	Abre el menú en pantalla y selecciona el sub menú
▲	Subir en el menú en pantalla. Aumentar el valor de un elemento seleccionado
▼	Ir hacia abajo en el menú en pantalla. Reducir el valor de un elemento seleccionado
Power	Enciende o apaga el monitor

MENÚ EN PANTALLA (OSD)

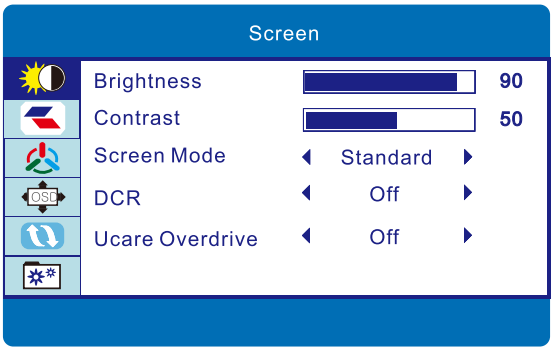

Elemento del Menú Principal	Ícono del Menú Principal	Elemento del Submenú	Elemento del Sub-Submenú	Descripción
Pantalla		Brillo	Ninguno	Ajusta el Brillo del Monitor
		Contraste	Ninguno	Ajusta el Contraste del Monitor
		Modo de Pantalla	Modo Estandar	Modo de Uso Normal
			Juego / Modo FPS	Para Juego
			Juego / Modo VR Ready	Para Juego de Realidad Virtual
			Modo de Película	Para Película
		DCR	Encendido	Habilita DCR
			Apagado	Deshabilita DCR
		Ucare Overdrive	Encendido	Habilita Overdrive
			Apagado	Deshabilita Overdrive

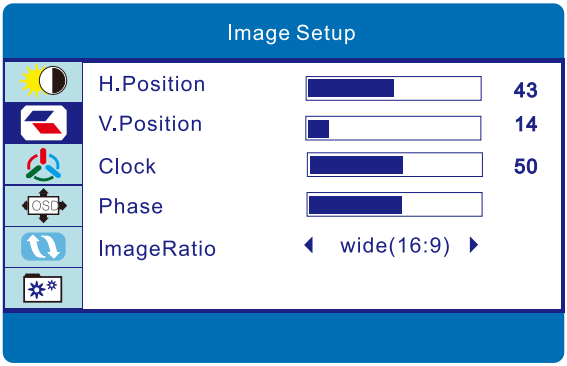

Elemento del Menú Principal	Ícono del Menú Principal	Elemento del Submenú	Elemento del Sub-Submenú	Descripción
Configuración de Imagen		Posición H	Ninguno	Ajusta la Imagen a la Posición Horizontal
		Posición V	Ninguno	Ajusta la Imagen a la Posición Vertical
		Reloj	Ninguno	Ajusta el Reloj de Imagen para Reducir el Ruido Vertical
		Fase	Ninguno	Ajusta la Fase de Imagen para Reducir el Ruido Horizontal
		Ratio de Imagen	Ancho (16:9)	Ajusta la Relación de Aspecto de la Imagen como Modo Pantalla Ancha
			04:03	Ajusta la Relación de Aspecto de la Imagen como Modo 4: 3

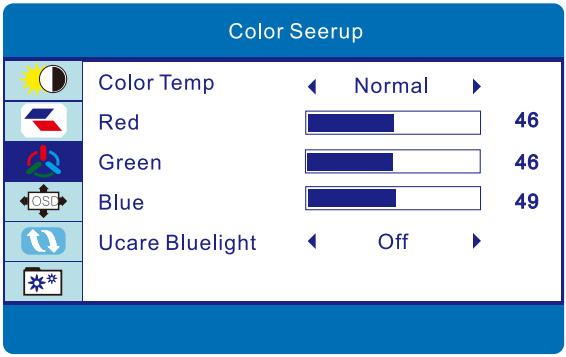

Elemento del Menú Principal	Ícono del Menú Principal	Elemento del Submenú	Elemento del Sub-Submenú	Descripción
Configuración de Color		Temperatura de Color	Normal	Temperatura de Modo de Uso Normal
			Calido	Establecer como Temperatura de Color Cálida
			Usuario	Establecer como Temperatura de Color de Usuario (RGB se puede ajustar)
			Frio	Establecer como Temperatura de Color Frio
		Red	Ninguno	Establecer como Temperatura de Color Rojo
		Green	Ninguno	Establecer como Temperatura de Color Verde
		Blue	Ninguno	Establecer como Temperatura de Color Azul
		Ucare Bluelight	Encendido	Establecer como Temperatura de Color Azul
			Apagado	Establecer como Temperatura de Color Azul

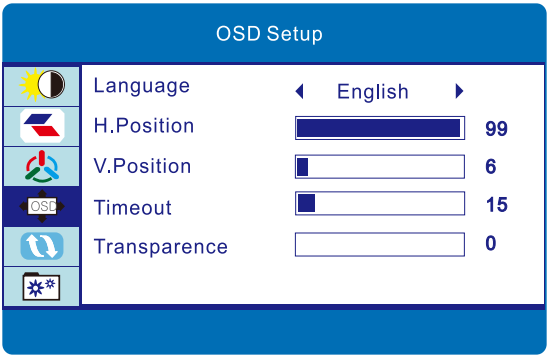

Elemento del Menú Principal	Ícono del Menú Principal	Elemento del Submenú	Elemento del Sub-Submenú	Descripción
Configuración MEP (Menú en Pantalla)	OSD	Idioma	Ninguno	Selecciona el Idioma que muestra el menú MEP (Inglés, Francés, Alemán, Chino Simplificado, Italiano, Español, Portugués, Turco, Polaco, Holandés, Ruso, Coreano)
		Posición H	Ninguno	Ajusta la Posición Horizontal de MEP
		Posición V	Ninguno	Ajusta la Posición Vertical de MEP
		Tiempo	Ninguno	Ajusta el Tiempo de Visualización de MEP
		Transparencia	Ninguno	Ajusta la Transparencia de MEP

Elemento del Menú Principal	Ícono del Menú Principal	Elemento del Submenú	Elemento del Sub-Submenú	Descripción
Reiniciar		Color Configuración	Ninguno	Ninguno
		Color Automático	Ninguno	Ninguno
		Reiniciar	Ninguno	Restaurar a la Configuración de Fábrica

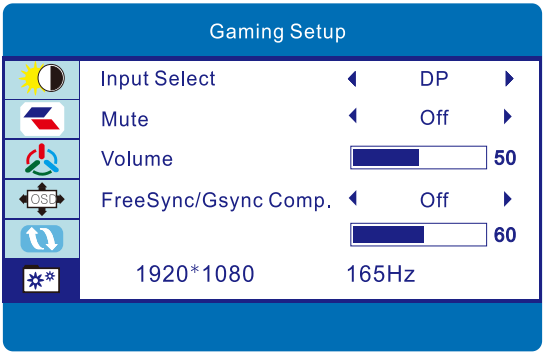

Elemento del Menú Principal	Ícono del Menú Principal	Elemento del Submenú	Elemento del Sub-Submenú	Descripción
Configuración Gaming		Seleccionar Entrada	DP	Selecciona Display Port
			HDMI	Selecciona Puerto HDMI
			DVI	Selecciona Puerto DVI
		Mudo	Encendido	Sonido Encendido
			Apagado	Sonido Apagado
		Volumen	Ninguno	Ajusta el Volumen del Altavoz
		Free Sync G Sync Comp.	Encendido	Enciende la Función Free Sync / G Sync (Solo para DP, HDMI siempre encendido, DVI no compatible)
			Apagado	Apaga la Función Free Sync / G Sync (Solo para DP, HDMI siempre encendido, DVI no compatible)

SOLUCIÓN DE PROBLEMAS

Si su monitor no funciona normalmente ,consulte rápidamente los siguientes métodos para problemas comunes, si necesita ayuda, llame al distribuidor donde adquirió el monitor.

No hay imagen de pantalla / LED sin luz
Compruebe si el cable de alimentación está bien conectado al monitor y la toma de corriente o si la pantalla está en modo de ahorro de energía.

No hay imagen de pantalla / LED luz roja
Compruebe si la tarjeta de visualización de PC está suelta y verifique la conexión entre los cables de señal y la pantalla.

La pantalla no es clara o la imagen es demasiado grande o demasiado pequeña
Ingrese al menú de ajustes de imagen MEP (menú en pantalla) y luego seleccione ajuste automático para que la pantalla se ajuste automáticamente a lo óptimo.

La imagen es demasiado clara o demasiado oscura
Ingresa al menú de ajustes de brillo MEP (menú en pantalla) y luego seleccione "arriba / abajo" para ajustar el brillo y contraste al óptimo.

La pantalla está sobre calentada
Mantenga por lo menos 5 centímetros alrededor de la pantalla para ventilación y no coloque nada sobre el monitor.

Pantalla oscura después del **encendido** / **fácula**
Esto es normal debido a la diferencia de temperatura, la luz de fondo no emitirá luz de manera equitativa al comienzo del encendido, pero la lámpara de luz de fondo volverá a funcionar normalmente después de 20 minutos la oscuridad y la fácula desaparecerá en ese tiempo.

La imagen está distorsionada parpadea y flashea
Verifique la computadora en su totalidad, por si hubiera cables sueltos, elija la resolución adecuada a su monitor.

El color es anormal
Verifique la conexión del cable de señal si hay algún pin curvo o roto reemplazarlo ingrese al menú de ajustes de color MEP (menú en pantalla) para configurar el color de la pantalla óptimo

Distributed by / Distribuido por:
Vadeto Group

USA
10065 Via de la Amistad A1, San
Diego, CA 92154
Tel. +1 (888) 499-8103
www.yeyian.us

MÉXICO
Calz. José Guadalupe Gallo #8490-A
Col. Agua Blanca Industrial, Zapopan, Jalisco,
México
C.P. 45235 Tel. +52.33.1078.3404
www.yeyian.mx

ESPAÑA
CL Manuel Tovar N° 16 ,
28034 Madrid, España
Tel. +34.911.764.633
www.yeyian.es